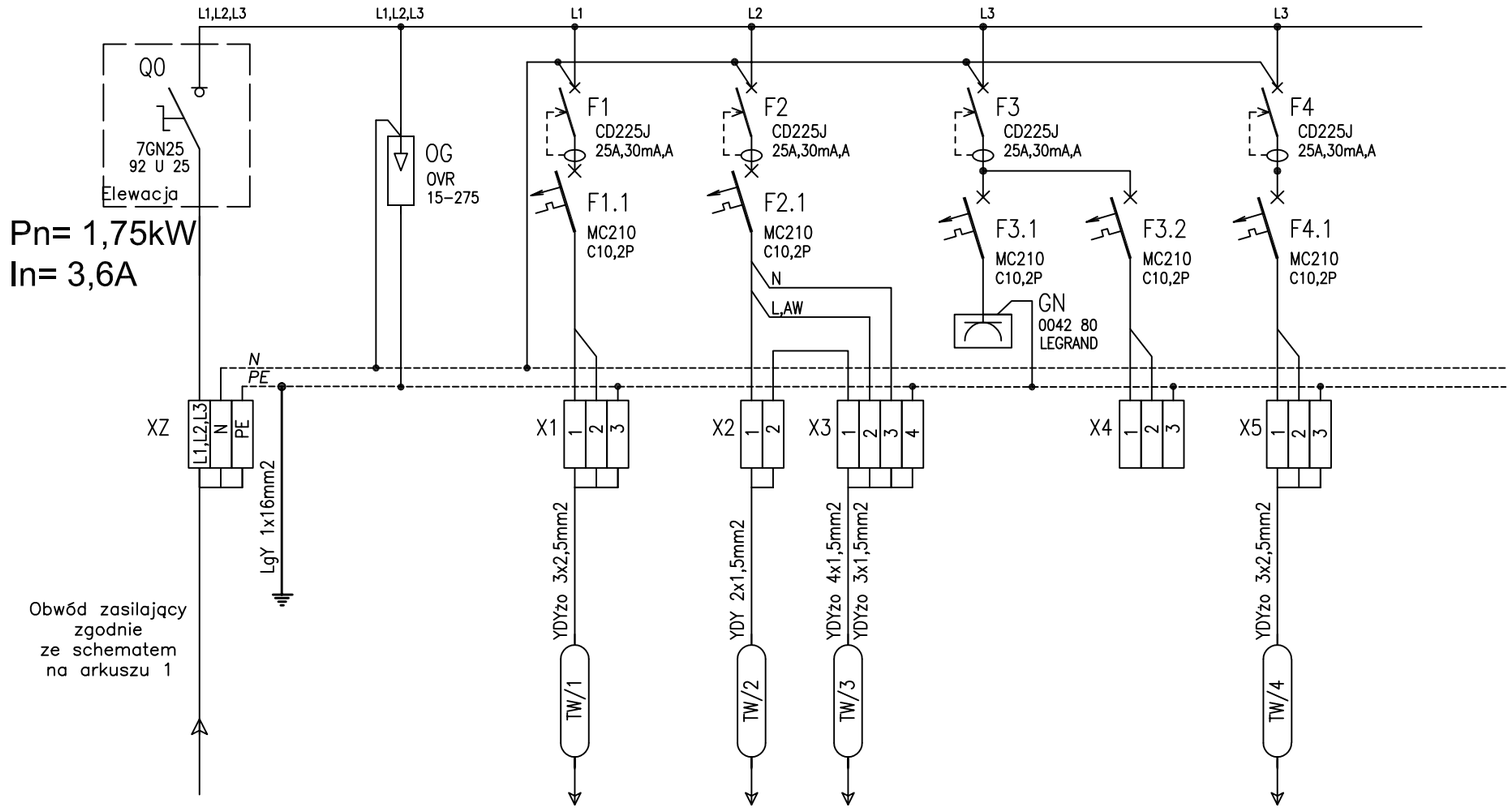

OPIS ODPŁYWU	Zasilanie	OCHRONA PRZEPIĘCIOWA	Zasilanie rozdzielnicy RSW automatyki wymiennikowni	Wyłącznik oświetlenia	Oświetlenie	Gniazdo wtyk. 16A, 230VAC	Rezerwa	Gniazdo wtyk. 16A, 230VAC
Moc			0,8kW; 4,5A		0,45kW			0,5kW

Obiekt:
NADBUDOWA I ROZBUDOWA BUDYNKU S-1 NA TERENIE AGH W KRAKOWIE
dz. nr 19/47 obr. 12 Krowodrza,
ul. W. Reymonta 13a, Kraków

Inwestor:
Akademia górniczo-Hutnicza
im. Stanisława Staszica w Krakowie
al. A. Mickiewicza 30, 30-059 Kraków

Treść rysunku:
Rozdzielnica TW. Schemat ideowy

ARP MANECKI ARCHITEKCI
S. P. Z O. O. UL. WIELOPOLE 18B 31-072 KRAKÓW NIP: 6762574406 E-MAIL: ARP.BIURO@GMAIL.COM TEL.: (12) 422 55 70

FUNKCJA	NAZWISKO	NR UPRAW.	SPECJALNOŚĆ	PODPIS
Projektant	mgr inż. Stanisław Mazur	RP-Upr. 194/93	elektryczna	

Stadium: PROJEKT WYKONAWCZY
Data: 06.2022
Skala: -
Nr rysunku: E-02.2