WZÓR

Data: **29-09- 2022 r.**	**KARTA ZATWIERDZENIA / ZAMIANY MATERIAŁÓW I URZĄDZEŃ DO WBUDOWANIA**	Nr karty B-20

Nazwa zadania: Rozbudowa budynku S-1 o zachodnie skrzydło	Inwestor: **Akademia Górniczo-Hutnicza Im. Stanisława Staszica w Krakowie**

Generalny Wykonawca:	Odpowiedzialny od GW:	Branża : budowlana/ sanitarna / elektryczna
Baudziedzic Sp. z o.o. Sp. K.	Stanisław Kiełbicki	
Nazwa dokumentacji lub projektu Projekt wykonawczy - architektura	Numer dokumentacji : 192/2017	Nr rysunku:

Przekazujący:	**Baudziedzic Sp. z o.o. Sp. K.**

Adresat:

- ☒ Akademia Górniczo-Hutnicza
- ☐ Projektant
- ☒ Inspektor Nadzoru

Element/ materiał/ urządzenie/ system, którego dotyczy zgłoszenie:

Klapa oddymiająca i wyłaz dachowy

Według poniższego zestawienia przekazuje się w celu:

☒ Do akceptacji	☐ Do realizacji	☐ Do informacji

1. **Lista dokumentów załączonych:**

   1) Karta techniczna – jednoskrzydłowa klapa dymowa 1200 x 2400 mm typu AWAK PS2
   2) DWU Nr DOP-16/KP/2021
   3) Karta techniczna – wyłaz 800 x 800 mm typu AWAK
   4) DWU Nr DOP-012/S/2021 – świetlik uchylny/wyłaz dachowy z pokryciem PC
   5) Znak certyfikacji - klapy dymowe AWAK
   6) Certyfikat SWU 1488-CPR-0042/W – klapy dymowe AWAK
   7) Załącznik nr Z-1448-CPR-0042/W – klapy dymowe
   8) Atest higieniczny Nr 23/322/23/2021 – świetliki, pasma świetlne i klapy dymowe firmy KERA AWAK

2. **Miejsce wbudowania /zainstalowania:**

   Dach

3. **Uzasadnienie:**

   Materiał spełnia wymagania projektu

Podpis składającego	BAU KIEROWNIK BUDOWY Stanisław Kiełbicki upr. bud. B-236/90	Przyjęto:

STANOWISKO (OPINIA) PROJEKTANTA:

☐ Zatwierdzono bez uwag ☐ Do uzupełniania danych ☐ Zatwierdzono z uwagami ☐ Odmowa zatwierdzenia

.....

.....

.....

.....

....

Osoba Data Podpis

OPINIA INSPEKTORA NADZORU:

☒ Zatwierdzono bez uwag ☐ Do uzupełniania danych ☐ Zatwierdzono z uwagami ☐ Odmowa zatwierdzenia

.....

.....

.....

.....

INSPEKTOR NADZORU *INSPEKTOR NADZORU*

mgr inż. Marcin Filas 29-09-2022 *mgr inż. Marcin Filas*

UPR. NR. MAP/0013/OWOK/05 ..... UPR. NR. MAP/0013/OWOK/05 .....

Osoba Data Podpis

DECYZJA INWESTORA / ZAMAWIAJĄCEGO:

☐ Zatwierdzono bez uwag ☐ Do uzupełniania danych ☐ Zatwierdzono z uwagami ☐ Odmowa zatwierdzenia

.....

.....

.....

.....

mgr inż. Maciej Kula

Uprawnienia konstrukcyjno-budowlane 05.10.2022 .....

UAN - Upr./165/92; MAP/BO/0443/10

Osoba Data Podpis

Jednoskrzydłowa klapa dymowa 1200 x 2400 mm typu AWAK PS2

Kontakt: KERA AWAK
email: awak@keragroup.com
tel.: +48 61 810 88 39
www.awak.pl

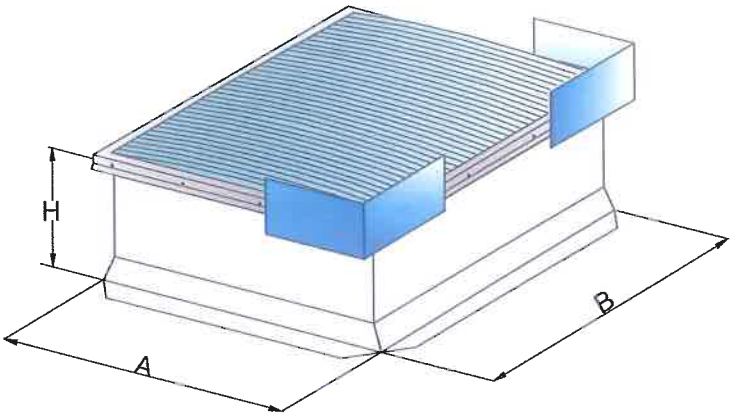

Opis oznaczeń na rysunkach:

1	Pokrycie PC 21 mm NRO opal
2	Izolacja termiczna PIR ; gr. 4 cm oraz przeciwwilgociowa (wykonanie po stronie zamawiającego)
3	Ramka zawiasowa aluminiowa z przekładką PVC
4	Siłownik elektryczny (8A)
5	Ramka spinająca z PVC
6	Podstawa stalowa prosto-skośna A=1200 x B=2400, H=350 mm
7*	Wiatrownica / spoiler (opcjonalnie)
8*	Dysza (opcjonalnie)

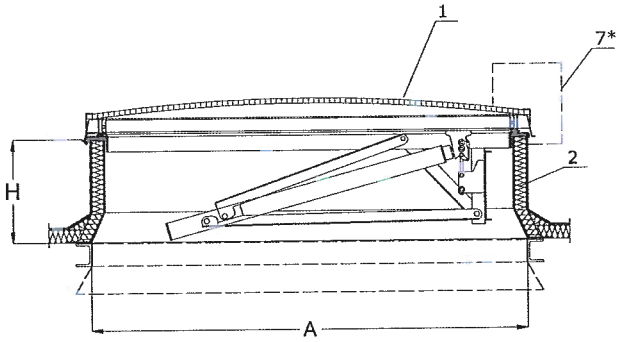

Parametry techniczne:

Re 1000 Klasa niezawodności działania
WL 1500 Klasa odporności na działanie wiatru
SL 550 Klasa prawidłowości działania pod obciążeniem
B 300 Klasa prawidłowości działania w wysokiej temperaturze
T (00) Klasa prawidłowości działania w niskiej temperaturze
A_a = 2,189 m² Powierzchnia czynna oddymiania (bez wiatrownicy i bez dyszy)
U_k = 1,1 W/(m²K) Współczynnik przenikania ciepła

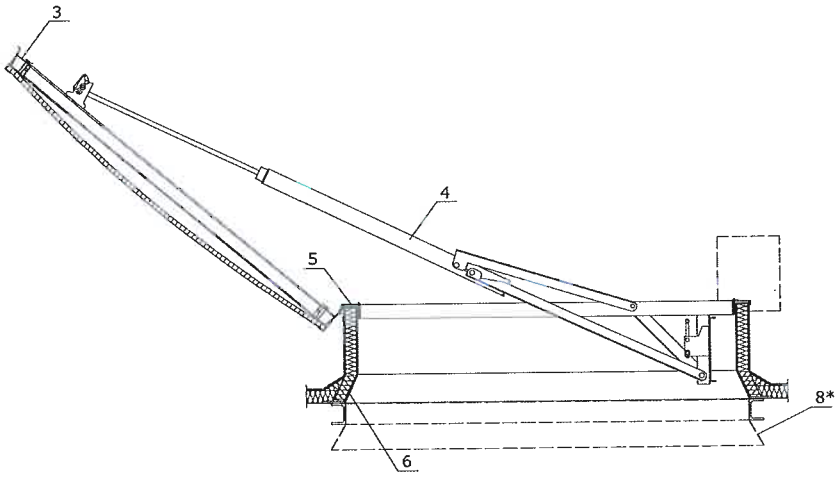

KERA AWAK Sp. z o.o.
ul. Dobieżyńska 56
64-320 Buk
POLAND
tel. +48 61 810 88 39
email: awak@keragroup.com

DOŚWIETLANIE ODDYMIANIE PRZEWIETRZANIE KOMUNIKACJA

1488-CPR-0042/W

DEKLARACJA WŁAŚCIWOŚCI UŻYTKOWYCH
Nr DOP-16/KP/2021

1. Niepowtarzalny kod identyfikacyjny typu wyrobu:
   Klapy dymowe AWAK typu PS2 (NRO)

2. Zamierzone zastosowanie lub zastosowania:
   - *odprowadzanie dymu, ciepła i substancji toksycznych powstających podczas pożaru*
   - *doświetlanie światłem dziennym obiektów*

3. Producent:
   KERA AWAK Sp. z o.o.
   64-320 Buk, ul. Dobieżyńska 56

4. System oceny i weryfikacji stałości właściwości użytkowych:
   System 1

5. Norma zharmonizowana:
   EN 12101-2: 2003 (odpowiednik krajowy: PN-EN 12101-2:2005)

   Jednostka notyfikowana:
   Instytut Techniki Budowlanej Zakład Certyfikacji (NB 1488)
   00-611 Warszawa, ul. Filtrowa 1
   Certyfikat stałości właściwości użytkowych nr 1488-CPR-0042/W

6. Deklarowane właściwości użytkowe:

Zasadnicze charakterystyki	*Właściwości użytkowe*	*Zharmonizowana specyfikacja techniczna*
Powierzchnia czynna oddymiania	Zgodna z tabliczką produktu	EN 12101-2:2003
Niezawodność	Re 1000	EN 12101-2:2003
Otwarcie pod obciążeniem	SL 550	EN 12101-2:2003
Działanie w niskiej temperaturze	T (00)	EN 12101-2:2003
Obciążenie wiatrem	WL 1500	EN 12101-2:2003
Odporność na wysoką temperaturę	B 300	EN 12101-2:2003
Oddziaływanie na ogień zewnętrzny	Broof(t1)	PN-EN 13501-5:2016

Właściwości użytkowe określonego powyżej wyrobu są zgodne z zestawem deklarowanych właściwości użytkowych. Niniejsza deklaracja właściwości użytkowych wydana zostaje zgodnie z rozporządzeniem (UE) nr 305/2011 na wyłączną odpowiedzialność producenta określonego powyżej.

W imieniu producenta podpisał:

KERA AWAK Sp. z o.o. ②
64-320 Buk, ul. Dobieżyńska 56
tel. +48 61 810 88 39, awak@keragroup.com
NIP 8942002405 REGON 930311125

Krzysztof Nosal
Country Manager Poland

Buk, 08 stycznia 2021
(miejsce i data wystawienia)

podpis

Świetlik dachowy - wyłaz 800 x 800 mm typu AWAK

Kontakt: KERA AWAK
email: awak@keragroup.com
tel.: +48 61 810 88 39
www.awak.pl

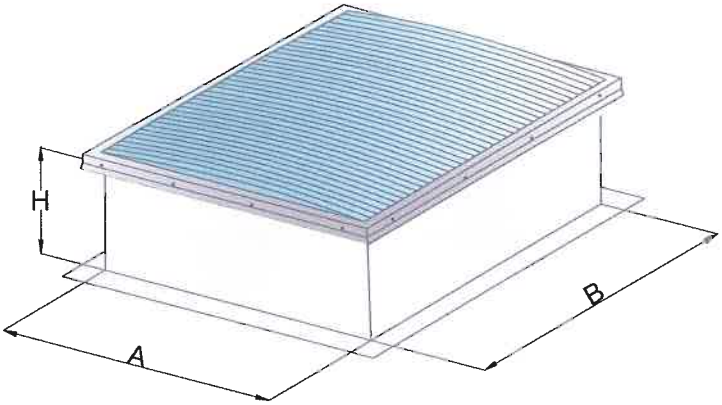

Opis oznaczeń na rysunkach:

1	Pokrycie PC 21 mm NRO opal
2	Izolacja termiczna (wełna mineralna) i przeciwwilgociowa (wykonanie po stronie zamawiającego)
3	Ramka zawiasowa aluminiowa z przekładką PVC
4	Sprężyna gazowa
5	Ramka spinająca z PVC
6	Podstawa stalowa prosta A=800 x B=800, H=350 mm
7	Osprzęt do wyłazu

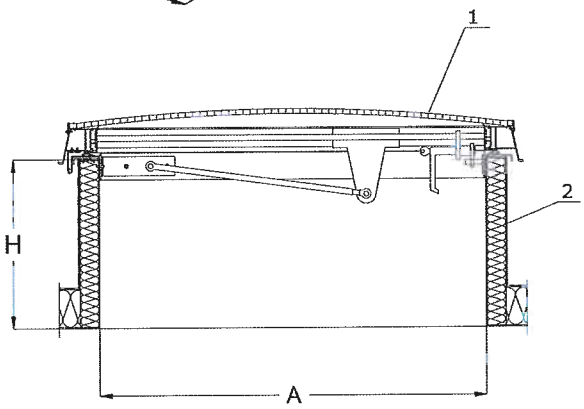

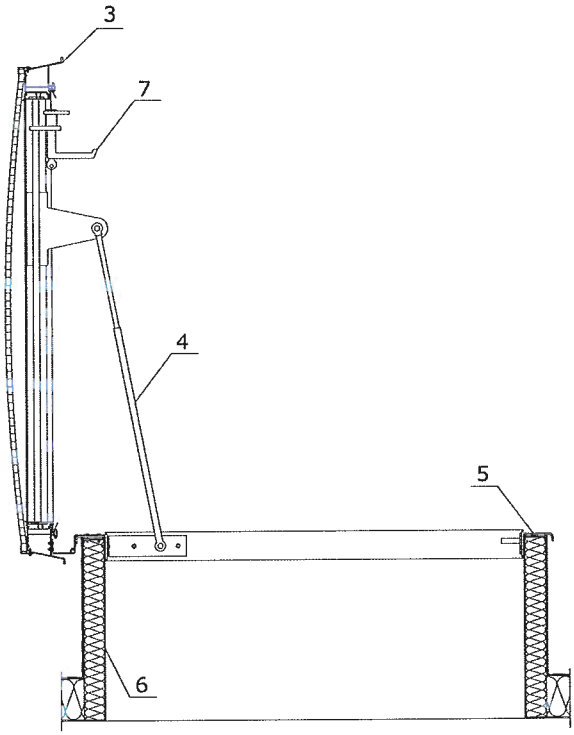

KERA AWAK Sp. z o.o.
ul. Dobieżyńska 56
64-320 Buk
POLAND
tel. +48 61 810 88 39
email: awak@keragroup.com

DOŚWIETLANIE ODDYMIANIE PRZEWIETRZANIE KOMUNIKACJA

EN 1873

DEKLARACJA WŁAŚCIWOŚCI UŻYTKOWYCH
DOP-012/S/2021

1. Niepowtarzalny kod, nazwa wyrobu:
   Świetlik uchylny / wyłaz dachowy z pokryciem PC (NRO)

2. Numer typu, partii lub serii lub jakikolwiek inny element umożliwiający identyfikację wyrobu budowlanego, wymagany zgodnie z art. 11 ust. 4::
   Zgodny z etykietą produktu

3. Przeznaczenie i zakres stosowania wyrobu budowlanego:
   -doświetlanie światłem dziennym obiektów

4. Producent:
   KERA AWAK Sp. z o.o.
   64-320 Buk, ul. Dobieżyńska 56

5. Upoważniony przedstawiciel:
   ./.

6. System lub systemy oceny i weryfikacji stałości właściwości użytkowych wyrobu budowlanego określone w załączniku V:
   System 3

7. Specyfikacja techniczna, zharmonizowana norma:
   PN-EN 1873:2009 / EN 1873:2005

8. Nazwa i numer akredytowanej jednostki certyfikującej lub laboratorium oraz numer certyfikatu :
   Instytut Techniki Budowlanej
   Ul. Filtrowa 1
   00-611 Warszawa

EN 1873

9. Deklarowane właściwości użytkowe:

Zasadnicze charakterystyki	*Właściwości użytkowe*	*Zharmonizowana specyfikacja techniczna*
Odporność na obciążenia skierowane w górę	UL1500	PN-EN 1873:2009
Odporność na obciążenia skierowane w dół	DL750	PN-EN 1873:2009
Oddziaływanie na ogień zewnętrzny	$B_{roof}(t_1)$	PN-EN 1873:2009
Wodoszczelność	Wynik pozytywny	PN-EN 1873:2009
Przepuszczalność powietrza	Wynik pozytywny	PN-EN 1873:2009
Trwałość	NPD	PN-EN 1873:2009
Odporność na uderzenia małym ciałem twardym	Wynik pozytywny	PN-EN 1873:2009
Odporność na uderzenie dużym ciałem miękkim	SB300	PN-EN 1873:2009
Izolacyjność termiczna	NPD	PN-EN 1873:2009
Izolacyjność akustyczna	NPD	PN-EN 1873:2009

Właściwości użytkowe określonego powyżej wyrobu są zgodne z zestawem deklarowanych właściwości użytkowych. Niniejsza deklaracja właściwości użytkowych wydana zostaje zgodnie z rozporządzeniem (UE) nr 305/2011 na wyłączną odpowiedzialność producenta określonego powyżej.

Krzysztof Nosal

Country Manager Poland

Buk, 05 lutego 2021

.....
(miejsce i data wystawienia)

.....
(imię, nazwisko i podpis osoby upoważnionej)

KERA AWAK Sp. z o.o.
64-320 Buk, ul. Dobieżyńska 56
tel. +48 61 810 28 39, awak@keragroup.com
NIP 8942002405 REGON 930311125

INSTYTUT TECHNIKI BUDOWLANEJ
ZAKŁAD CERTYFIKACJI
ul. FILTROWA 1, 00-611 WARSZAWA
tel.: (22) 57 96 167, (22) 57 96 168, fax: (22) 57 96 295
e-mail: certyfikacja@itb.pl, www.itb.pl

ZNAK CERTYFIKACJI

Upoważnia się firmę:

KERA AWAK Sp. z o.o.
ul. Dobieżyńska 56
64-320 Buk

producenta wyrobów:

Klapy dymowe
AWAK P, AWAK S, AWAK P2, AWAK PS2, AWAK D, AWAK DPS
stosowane w systemach kontroli rozprzestrzeniania dymu i ciepła

do stosowania znaku certyfikacji ITB „WYRÓB BUDOWLANY"
w okresie ważności certyfikatu nr 1488-CPR-0042/W

WYRÓB BUDOWLANY

1488-CPR-0042/W

KIEROWNIK
Zakładu Certyfikacji

mgr inż. Katarzyna Hatowska

INSTYTUT TECHNIKI BUDOWLANEJ

Warszawa, 17.12.2020 r.

ZASTĘPCA DYREKTORA
Instytutu Techniki Budowlanej

mgr inż. Anna Panek

JEDNOSTKA NOTYFIKOWANA Nr 1488
INSTYTUT TECHNIKI BUDOWLANEJ
ZAKŁAD CERTYFIKACJI
ul. FILTROWA 1, 00-611 WARSZAWA
tel.: (22) 57 96 167, (22) 57 96 168, fax: (22) 57 96 295
e-mail: certyfikacja@itb.pl, www.itb.pl

AC 020

CERTYFIKAT STAŁOŚCI WŁAŚCIWOŚCI UŻYTKOWYCH

1488-CPR-0042/W

Zgodnie z Rozporządzeniem Parlamentu Europejskiego i Rady (UE) Nr 305/2011 z dnia 9 marca 2011 r. (Rozporządzenie CPR), niniejszy certyfikat odnosi się do wyrobu budowlanego:

Klapy dymowe
AWAK P, AWAK S, AWAK P2, AWAK PS2, AWAK D, AWAK DPS
stosowane w systemach kontroli rozprzestrzeniania dymu i ciepła

Ogólną identyfikację wyrobu, zakres i warunki stosowania określono w załączniku nr Z-1488-CPR-0042/W stanowiącym integralną część niniejszego certyfikatu

Poziomy i klasy właściwości użytkowych wyrobu określono w załączniku nr Z-1488-CPR-0042/W stanowiącym integralną część niniejszego certyfikatu

wprowadzonego do obrotu pod nazwą lub znakiem firmowym producenta:

KERA AWAK Sp. z o.o.
ul. Dobieżyńska 56
64-320 Buk

i wytwarzanego w zakładzie produkcyjnym:

KERA AWAK Sp. z o.o.
ul. Dobieżyńska 56
64-320 Buk

Niniejszy certyfikat potwierdza, że wszystkie postanowienia dotyczące oceny i weryfikacji stałości właściwości użytkowych określone w załączniku ZA normy:

EN 12101-2:2003

(odpowiednik krajowy: PN-EN 12101-2:2005)

w ramach systemu 1 w odniesieniu do właściwości użytkowych określonych w niniejszym certyfikacie są stosowane oraz, że producent wdrożył system zakładowej kontroli produkcji w celu zapewnienia utrzymania ich stałości.

Niniejszy certyfikat został wydany po raz pierwszy dn. 29.12.2006 jako certyfikat nr 1488-CPD-0042/W (zaktualizowany dn. 27.08.2018, 18.07.2019, 17.12.2020) i pozostaje ważny dopóki zharmonizowana norma, metody oceny i weryfikacji stałości właściwości użytkowych, sam wyrób budowlany i warunki jego wytwarzania nie ulegną istotnej zmianie oraz pod warunkiem, że nie zostanie zawieszony lub cofnięty przez notyfikowaną jednostkę certyfikującą wyroby.

KIEROWNIK
Zakładu Certyfikacji

mgr inż. Katarzyna Hatowska

INSTYTUT TECHNIKI BUDOWLANEJ

Warszawa, 17.12.2020 r.

ZASTĘPCA DYREKTORA
Instytutu Techniki Budowlanej

mgr inż. Anna Panek

JEDNOSTKA NOTYFIKOWANA Nr 1488
INSTYTUT TECHNIKI BUDOWLANEJ
ZAKŁAD CERTYFIKACJI
ul. FILTROWA 1, 00-611 WARSZAWA
tel.: (22) 57 96 167, (22) 57 96 168, fax: (22) 57 96 295
e-mail: certyfikacja@itb.pl, www.itb.pl

AC 020

Załącznik nr Z-1488-CPR-0042/W, strona 1/2

stanowi integralną część certyfikatu nr 1488-CPR-0042/W

Klapy dymowe
AWAK P, AWAK S, AWAK P2, AWAK PS2, AWAK D, AWAK DPS
stosowane w systemach kontroli rozprzestrzeniania dymu i ciepła

Zasadnicze charakterystyki oraz właściwości użytkowe wyrobu wg. EN 12101-2:2003

Zasadnicze charakterystyki oraz właściwości użytkowe	Rozdział	Poziomy i/lub klasy
Nominalne warunki aktywacji/czułość	4.1 4.2	-
Zwłoka odpowiedzi (czas odpowiedzi)	7.1.2	-
Niezawodność działania	7.1 7.4	Re 1000 WL 500 / WL 1500
Skuteczność odprowadzania dymu/gorącego gazu	6	-
Powierzchnia czynna	6	-
Parametry użytkowe w warunkach pożaru Odporność ogniowa - stabilność mechaniczna	7.5	B 300 / B 600
Zdolność do otwarcia w warunkach atmosferycznych	7.2 7.3	SL 250 / SL 550 / SL 900 T (00)
Reakcja na ogień	7.5.2.1	-

Zamierzone zastosowanie:
Bezpieczeństwo pożarowe

KIEROWNIK
Zakładu Certyfikacji

mgr inż. Katarzyna Hatowska

INSTYTUT TECHNIKI BUDOWLANEJ

Warszawa, 17.12.2020 r.

ZASTĘPCA DYREKTORA
Instytutu Techniki Budowlanej

mgr inż. Anna Panek

JEDNOSTKA NOTYFIKOWANA Nr 1488
INSTYTUT TECHNIKI BUDOWLANEJ
ZAKŁAD CERTYFIKACJI
ul. FILTROWA 1, 00-611 WARSZAWA
tel.: (22) 57 96 167, (22) 57 96 168, fax: (22) 57 96 295
e-mail: certyfikacja@itb.pl, www.itb.pl

AC 020

Załącznik nr Z-1488-CPR-0042/W, strona 2/2

stanowi integralną część certyfikatu nr 1488-CPR-0042/W

Klapy dymowe
AWAK P, AWAK S, AWAK P2, AWAK PS2, AWAK D, AWAK DPS
stosowane w systemach kontroli rozprzestrzeniania dymu i ciepła

Szczegółowa identyfikacja, zakres i warunki stosowania:

Typ klapy dymowej	Numer raportu z badań		
AWAK P	1368-CPD-P-690/2006-B 1368-CPD-P-691/2006-B 1368-CPD-P-692/2006-B LP-711.8/12.1-D.4/06 LP-711.9/12.1-F.1/06 LP-711.10/12.1-F.2/06	1368-CPD-P-476/2006-B LP-711.1/12.1-C.1/06 LP-711.2/12.1-C.2/06 LP-711.3/12.1-C.3/06 LP-711.11/12.1-F.3/06 LP-711.12/12.1-F.4/06	LP-711.4/12.1-C.4/06 LP-711.5/12.1-D.1/06 LP-711.6/12.1-D.2/06 LP-711.7/12.1-D.3/06 LP-711.13/12.3-G.1/06 LP-711.14/12.3-G.2/06
AWAK S	1368-CPD-P-693/2006-B 1368-CPD-P-694/2006-B 1368-CPD-P-695/2006-B 1368-CPD-P-477/2006-B LP-711.1/12.1-C.1/06 LP-711.2/12.1-C.2/06	LP-711.3/12.1-C.3/06 LP-711.4/12.1-C.4/06 LP-711.5/12.1-D.1/06 LP-711.6/12.1-D.2/06 LP-711.7/12.1-D.3/06 LP-711.8/12.1-D.4/06	LP-711.9/12.1-F.1/06 LP-711.10/12.1-F.2/06 LP-711.11/12.1-F.3/06 LP-711.12/12.1-F.4/06 LP-711.13/12.3-G.1/06 LP-711.14/12.3-G.2/06
AWAK P2	FIRES-AT-007-18-AUNE FIRES-AT-005-18-AUNE FIRES-AT-008-18-AUNE	LP01-6002/C/11 LP01-6002/D/11 LP01-6002/F/11	LP01-6002/12.3-G/08 LZP02-06002/18/R37NZP LZP01-06002/18/R37NZP
AWAK PS2	FIRES-AT-013-18-AUNE FIRES-AT-012-18-AUNE FIRES-AT-014-18-AUNE	LP01-6002/C/11 LP01-6002/D/11 LP01-6002/F/11	LP01-6002/12.3-G/08 LZP02-06002/18/R37NZP LZP01-06002/18/R37NZP
AWAK D	LP03-6002/C/11 LP03-6002/D/11 LP03-6002/F/11 LP03-6002/G/11 LP02-6002/C/11 LP02-6002/D/11 LP02-6002/F/11	LP02-6002/G/11 1368-CPD-P-097/2007-B 1368-CPD-P-098/2007-B 1368-CPD-P-099/2007-B 1368-CPD-P-100/2007-B LP-620.1/12.1-C.1/06 LP-620.2/12.1-C.2/06	LP-620.3/12.1-D.1/06 LP-620.4/12.1-D.2/06 LP-620.5/12.1-F.1/06 LP-620.6/12.1-F.2/06 LP-620.7/12.3-G.3/06
AWAK DPS	LP03-6002/C/11 LP03-6002/D/11 LP03-6002/F/11 LP03-6002/G/11 LP02-6002/C/11 LP02-6002/D/11	LP02-6002/F/11 LP02-6002/G/11 FIRES-AT-017-18-AUNE LP-620.1/12.1-C.1/06 LP-620.2/12.1-C.2/06 LP-620.3/12.1-D.1/06	LP-620.4/12.1-D.2/06 LP-620.5/12.1-F.1/06 LP-620.6/12.1-F.2/06 LP-620.7/12.3-G.3/06

KIEROWNIK
Zakładu Certyfikacji

mgr inż. Katarzyna Hatowska

INSTYTUT TECHNIKI BUDOWLANEJ

Warszawa, 17.12.2020 r.

ZASTĘPCA DYREKTORA
Instytutu Techniki Budowlanej

mgr inż. Anna Panek

GDAŃSKI
UNIWERSYTET
MEDYCZNY

www.gumed.edu.pl
58 349 11 11
info@gumed.edu.pl
ul. M. Skłodowskiej-Curie 3a,
80-210 Gdańsk

322/288/23/2021

Gdańsk, dn. 08-01-2021

ATEST HIGIENICZNY Nr 23/322/23/2021

1. Wyrób (materiał)	**Świetliki, pasma świetlne i klapy dymowe firmy KERA AWAK Sp. z o.o.**
2. Przeznaczenie	budownictwo
3. Instytucja zgłaszająca wyrób do oceny	KERA AWAK Sp. z o.o. ul. Dobieżyńska 56 64-320 Buk
4. Producent	KERA AWAK Sp. z o.o. ul. Dobieżyńska 56 64-320 Buk

5. Wyroby oceniono pozytywnie pod względem higienicznym.
Atest nie dotyczy warunków bezpieczeństwa i higieny pracy przy montażu wyrobów.

6. Podstawa merytoryczna wydania atestu: pismo KERA AWAK Sp. z o.o. z dn. 28-12-2020 z dokumentacją.

7. Atest może być zmieniony lub unieważniony po przedstawieniu stosownych dowodów przez którąkolwiek ze stron. Niniejszy atest traci ważność po 5 latach od daty wystawienia lub w przypadku zmian w recepturze albo technologii wytwarzania wyrobu.

adres do kontaktu: malgorzata.kaczorowska@gumed.edu.pl

KIEROWNIK
Zakładu Toksykologii Środowiska
prof. dr hab. Lidia Wolska