WZÓR

Data: 28-02-2024 r.	**KARTA ZATWIERDZENIA / ZAMIANY MATERIAŁÓW I URZĄDZEŃ DO WBUDOWANIA**	Nr karty B-38

Nazwa zadania: Rozbudowa budynku S-1 o zachodnie skrzydło	Inwestor: **Akademia Górniczo-Hutnicza im. Stanisława Staszica w Krakowie**

Generalny Wykonawca:	Odpowiedzialny od GW:	Branża : budowlana/ sanitarna / elektryczna
Baudziedzic Sp. z o.o. Sp. K.	Stanisław Kiełbicki	
Nazwa dokumentacji lub projektu **1.** Projekt wykonawczy – architektura **2.** Projekt wykonawczy zamienny - architektura	Numer dokumentacji : 192/2017	Nr rysunku:

Przekazujący:	**Baudziedzic Sp. z o.o. Sp. K.**

Adresat:

- ☒ Akademia Górniczo-Hutnicza
- ☐ Projektant
- ☒ Inspektor Nadzoru

Element/ materiał/ urządzenie/ system, którego dotyczy zgłoszenie:

1. Wyposażenie łazienek

Według poniższego zestawienia przekazuje się w celu:

☒ Do akceptacji	☒ Do realizacji	☐ Do informacji

1. Lista dokumentów załączonych:

1) Uchwyt uchylny z zawieszką na papier 85 cm - stal nierdzewna, ryflowany
2) Uchwyt uchylny 60 cm – stal nierdzewna, ryflowany
3) Uchwyt umywalkowy stały – 60 cm, stal nierdzewna, ryflowany
4) Uchwyt kątowy prawy 120/60 cm – stal nierdzewna, ryflowany
5) Uchwyt kątowy lewy 120/60 cm – stal nierdzewna, ryflowany
6) Oświadczenie firmy BSD Dystrybucja Sp. z o.o. Sp. K.
7) Deklaracja Zgodności wyrobów firmy BSD z Dyrektywą 93/42/EEC i PN-EN 12182:2012
8) Atest Higieniczny B.BK.60111.0650.2023
9) Dozownik do płynów higienicznych
10) Pojemnik na ręczniki MAXI
11) Kosz otwarty 33L
12) Kosz na odpady higieniczne 5,5 L
13) Podajnik na papier toaletowy kwadratowy w roli R1
14) Deklaracja Zgodności nr 1/05/2020
15) Szczotka do WC naścienna
16) Kosz na śmieci 20 L
17) Automatyczna suszarka do rąk Levante (D1000SCB)
18) Deklaracja Zgodności – Suszarka do rąk Levante
19)

2. Miejsce wbudowania /zainstalowania:

Łazienki – poz. -1 do +4

3. Uzasadnienie:

Materiał spełnia wymagania projektu

Podpis składającego	KIEROWNIK BUDOWY Stanisław Kiełbicki upr. bud. B-236/90	Przyjęto:

STANOWISKO (OPINIA) PROJEKTANTA:

☐ Zatwierdzono bez uwag ☐ Do uzupełniania danych ☐ Zatwierdzono z uwagami ☐ Odmowa zatwierdzenia

.....
.....
.....
.....

....

Osoba Data Podpis

OPINIA INSPEKTORA NADZORU:

☐ Zatwierdzono bez uwag ☐ Do uzupełniania danych ☐ Zatwierdzono z uwagami ☐ Odmowa zatwierdzenia

.....
.....
.....
.....

INSPEKTOR NADZORU

mgr inż. Marcin Filas
UPR. NR. MAP/0013/OWOK/05

..... 12.07.2027 ..... *INSPEKTOR NADZORU*

Podpis Osoba Data *mgr inż. Marcin Filas*
UPR. NR. MAP/0013/OWOK/05

DECYZJA INWESTORA / ZAMAWIAJĄCEGO:

☐ Zatwierdzono bez uwag ☐ Do uzupełniania danych ☐ Zatwierdzono z uwagami ☐ Odmowa zatwierdzenia

.....
.....
.....
..... inż. Mar

...enia konstru
...w./165/92. ..... 12.03.2024 .....

Osoba Data Podpis

Uchwyt Uchylny z zawieszką na papier 85cm stal nierdzewna fi32 - **RYFLOWANY**

Kod producenta (SKU)	UUWC - 8,5 PAP S32
Kod EAN:	5902983465911
Długość:	85 cm
Typ:	stal nierdzewna
Kolor:	polerowany
Obciążenie:	150 kg
Gwarancja:	5 lat
Średnica:	Ø 32
Strona / Montaż:	uniwersalna

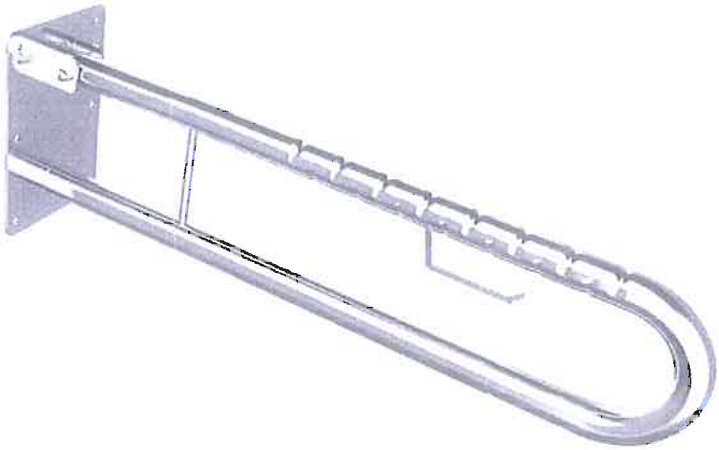

Poręcz umywalkowa/WC łukowa uchylna dla osób niepełnosprawnych wykonana ze stali nierdzewnej polerowanej fi32 RYFLOWANEJ ma za zadanie zapewnić stabilną podporę osobie niepełnosprawnej korzystającej z umywalki lub WC. Poręcz łukowa jest uniwersalna i można ją stosować zarówno po lewej. jak i po prawej stronie urządzenia. Równocześnie. w każdej chwili. poręcz może zostać złożona. przez co praktycznie nie zajmuje miejsca w łazience. Poręcz umywalkowa z serii STANDARD posiada w komplecie zestawy montażowe ze śrubami ze stali nierdzewnej A2.

UUWC 5-8,5 Ø32

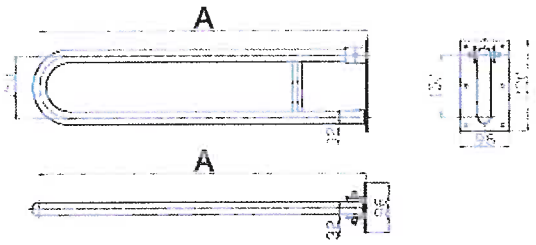

	A [mm]
UUWC - 5	500
UUWC - 6	600
UUWC - 7	700
UUWC - 7,5	750
UUWC - 8	800
UUWC - 8,5	850

BSD - Best Solution for Disabled

Uchwyt Uchylny dla Niepełnosprawnych 60cm stal nierdzewna fi32- **RYFLOWANY**

Kod producenta (SKU)	UUWC - 6 SR2
Kod EAN:	5902983465898
Długość:	60 cm
Typ:	stal nierdzewna
Kolor:	polerowany
Obciążenie:	150 kg
Gwarancja:	5 lat
Średnica:	Ø 32
Strona / Montaż:	uniwersalna

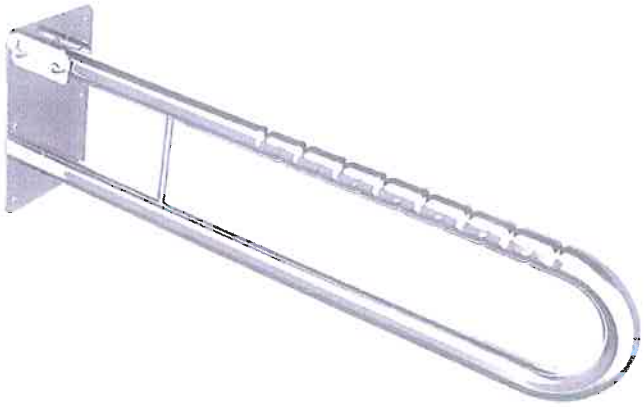

Poręcz umywalkowa/WC łukowa uchylna dla osób niepełnosprawnych wykonana ze stali nierdzewnej polerowanej fi32 RYFLOWANEJ ma za zadanie zapewnić stabilną podporę osobie niepełnosprawnej korzystającej z umywalki lub WC. Poręcz łukowa jest uniwersalna i można ją stosować zarówno po lewej. jak i po prawej stronie urządzenia. Równocześnie. w każdej chwili. poręcz może zostać złożona. przez co praktycznie nie zajmuje miejsca w łazience. Poręcz umywalkowa z serii STANDARD posiada w komplecie zestawy montażowe ze śrubami ze stali nierdzewnej A2.

UUWC 5-8,5 Ø32

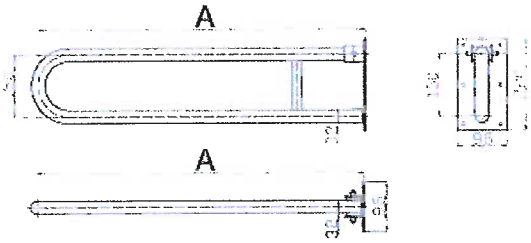

	A [mm]
UUWC - 5	500
UUWC - 6	600
UUWC - 7	700
UUWC - 7,5	750
UUWC - 8	800
UUWC - 8,5	850

BSD - Best Solution for Disabled

Uchwyt Umywalkowy / WC dla Niepełnosprawnych stały 60cm stal nierdzewna fi32 - **RYFLOWANY**

Kod producenta (SKU)	UU - 6S S32
Kod EAN:	5902983465867
Długość:	60 cm
Typ:	stal nierdzewna
Kolor:	polerowany
Obciążenie:	150 kg
Gwarancja:	5 lat
Średnica:	Ø 32
Strona / Montaż:	uniwersalna

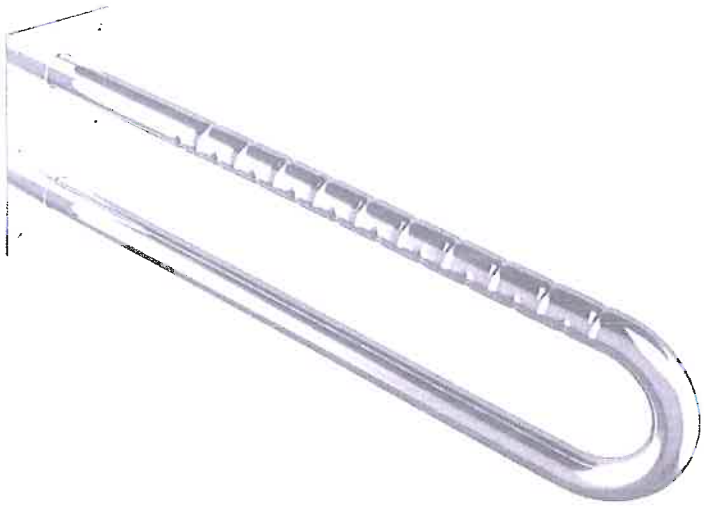

Poręcz umywalkowa/WC łukowa stała dla osób niepełnosprawnych wykonana ze stali nierdzewnej polerowanej fi32 RYFLOWANEJ ma za zadanie zapewnić stabilną podporę osobie niepełnosprawnej korzystającej z umywalki lub WC. Poręcz łukowa jest uniwersalna i można ją stosować zarówno po lewej. jak i po prawej stronie urządzenia. Poręcz umywalkowa z serii STANDARD posiada wkomplecie zestawy montażowe ze śrubami ze stali nierdzewnej A2.

UUs 5-8,5 Ø32

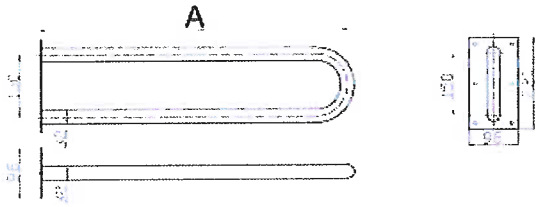

	A [mm]
UUs - 5	500
UUs - 6	600
UUs - 7	700
UUs - 7,5	750
UUs - 8	800
UUs - 8,5	850

BSD - Best Solution for Disabled

Uchwyt Kątowy dla Niepełnosprawnych prawy 120/60 cm stal nierdzewna fi32-

RYFLOWANY

Kod producenta (SKU)	UKP 12/6 S32
Kod EAN:	5902983465850
Długość:	120/60 cm
Typ:	stal nierdzewna
Kolor:	polerowany
Obciążenie:	150 kg
Gwarancja:	5 lat
Średnica:	Ø 32
Strona / Montaż:	prawa

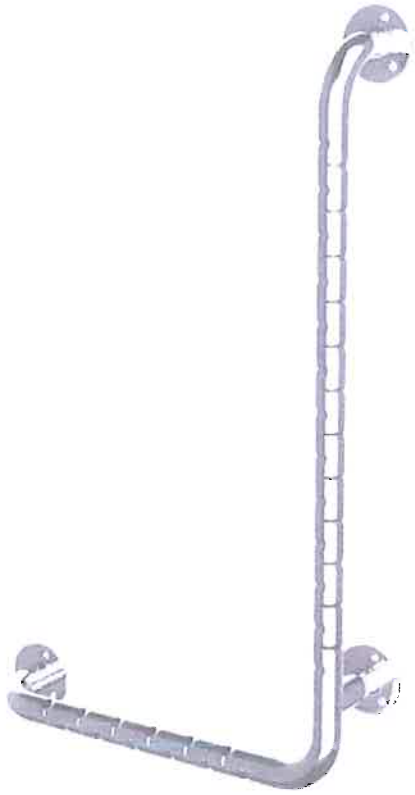

Poręcz kątowa prawa 90° 120x60 cm dla osób niepełnosprawnych wykonana ze stali nierdzewnej polerowanej fi32 ryflowanej ma za zadanie zapewnić stabilną podporę osobie niepełnosprawnej korzystającej z prysznica, wanny lub WC. Poręcz stosowana po prawej stronie urządzenia. Poręcz z serii STANDARD posiada w komplecie zestawy montażowe ze śrubami ze stali nierdzewnej A2.

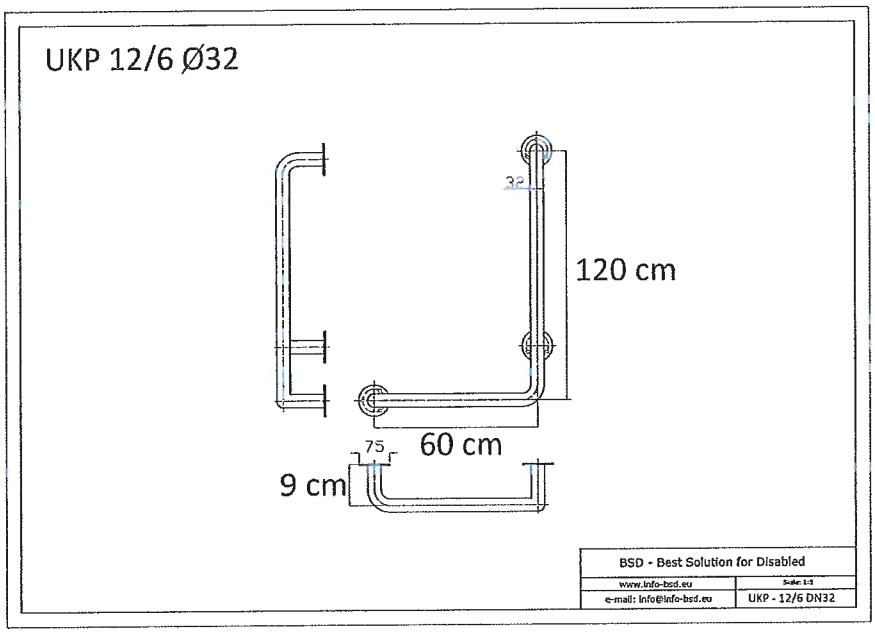

Uchwyt Kątowy dla Niepełnosprawnych lewy 120/60 cm stal nierdzewna fi32 -

RYFLOWANY

Kod producenta (SKU)	UKL - 12/6 S32
Kod EAN:	5902983462767
Długość:	120/60 cm
Typ:	stal nierdzewna
Kolor:	polerowany
Obciążenie:	150 kg
Gwarancja:	5 lat
Średnica:	Ø 32
Strona / Montaż:	lewa

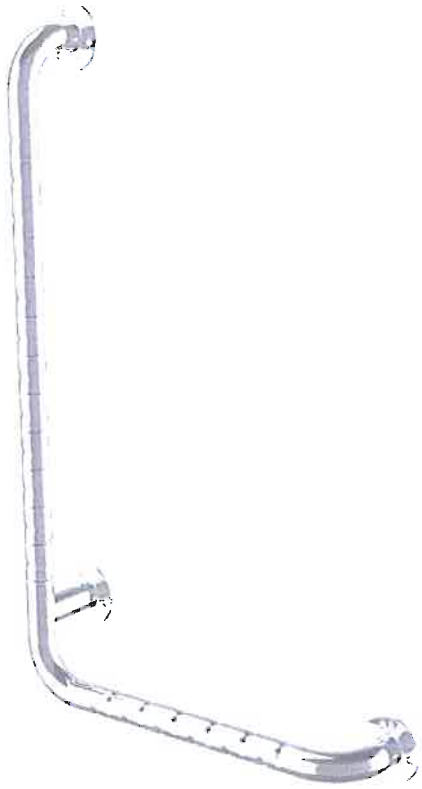

Poręcz kątowa lewa 90° 120x60 cm dla osób niepełnosprawnych wykonana ze stali nierdzewnej polerowanej fi32 ryflowanej, ma za zadanie zapewnić stabilną podporę osobie niepełnosprawnej korzystającej z prysznica, wanny lub WC. Poręcz stosowana po lewej stronie urządzenia. Poręcz z serii STANDARD posiada w komplecie zestawy montażowe ze śrubami ze stali nierdzewnej A2.

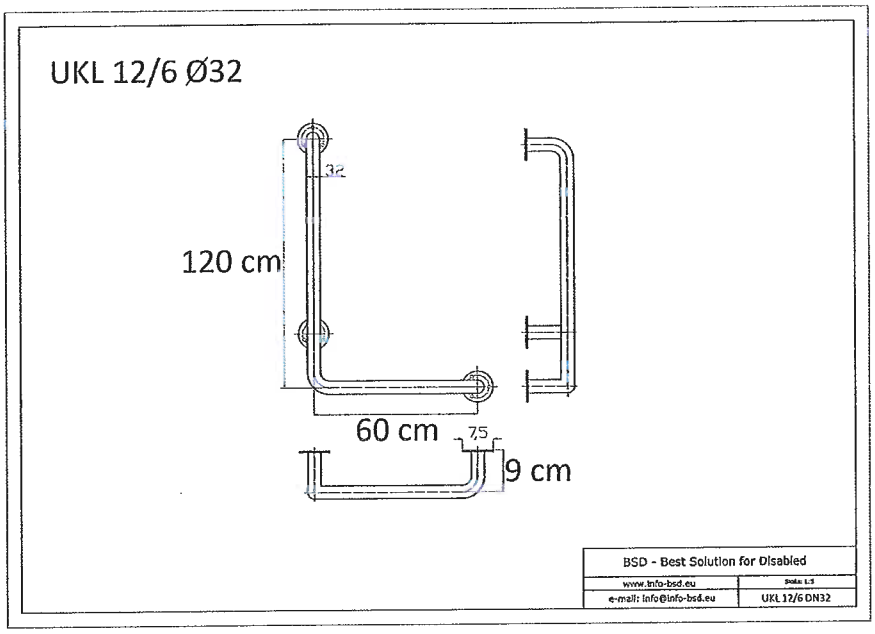

BSD DYSTRYBUCJA Sp. z o.o. Sp Kom.

Ul. Powstańców Wielkopolskich 13/4,

69-100 Słubice

Słubice 20 09 2022

Oświadczenie wyroby medyczne.

Oświadczam, że wyroby produkowane przez firmę BSD DYSTRYBUCJA Sp. z o. o. Sp. K. Uchwyty, poręcze serii SIMPLY, STANDARD, STANDARD PLUS, dodatki łazienkowe, krzesełka oraz inne akcesoria, są przeznaczone dla osób starszych i niepełnosprawnych.

W/w produkty spełniają normy Dyrektywą 93/94/EEC jako wyroby medyczne klasy I.
Wyroby klasy I nie wymagają certyfikacji przez jednostkę zewnętrzną.

Wyroby są zgłoszone do Urzędu Rejestracji Produktów Leczniczych, Wyrobów Medycznych i Biobójczych pod numerem 8389 8666 8295.

Stawka VAT 8% na uchwyty dla osób niepełnosprawnych stosowana jest na podstawie Rozporządzenia Ministra Finansów z 29 października 2021 r. zmieniające rozporządzenie w sprawie towarów i usług, dla których obniża się stawkę podatku od towarów i usług, oraz warunków stosowania stawek obniżonych (Dz.U. z 2021 r. poz. 2013).

Prezes Zarządu

Piotr Stępień

Stępień Piotr

BSD DYSTRYBUCJA Sp. z o.o. Sp. Kom
ul. Powstańców Wlkp. 13/4, 69-100 Słubice
KRS:0000706482 REGON: 368846329
NIP: 598 164 17 57

DEKLARACJA ZGODNOŚCI

MY BSD DYSTRYBUCJA Spółka z o.o. Sp. K.

Nazwa producenta

Ul. Powstańców Wielkopolskich 13/4, 69-100 Słubice

adres

deklarujemy z pełną odpowiedzialnością, że wyrób przez nas produkowany:

Seria - SIMPLY, STANDARD, STANDARD PLUS, MEDsystem
Udogodnienia dla osób niepełnosprawnych w postaci uchwytów, poręczy, krzesełek, luster, drążków prysznicowych i dodatków łazienkowych wykonanych ze stali nierdzewnej.

nazwa, model, typ

jest zgodny z postawieniami następującej Dyrektywy:

Dyrektywa Rady 93/42/EEC

oraz następującymi normami:

PN-EN 12182:2012

CE

07-10-2020 Słubice

Data i miejsce wystawienia

BSD DYSTRYBUCJA Sp. z o.o. Sp. Kom
ul. Powstańców Wlkp. 13/4, 69-100 Słubice
KRS:0000706482 REGON: 368948328
NIP: 598 164 17 57

Piotr Stępień

Nazwisko i podpis osoby upoważnionej

NARODOWY INSTYTUT ZDROWIA PUBLICZNEGO PZH
– Państwowy Instytut Badawczy
National Institute of Public Health NIH – National Research Institute

ATEST HIGIENICZNY B.BK.60111.0650.2023

HYGIENIC CERTIFICATE

ORYGINAŁ

NATIONAL INSTITUTE OF PUBLIC HEALTH NIH – NATIONAL RESEARCH INSTITUTE

Wyrób / product: **SYSTEM PORĘCZY, UCHWYTÓW, KRZESEŁEK PRYSZNICOWYCH, RAM LUSTER, DRĄŻKÓW I DODATKÓW ŁAZIENKOWYCH ZE STALI NIERDZEWNEJ SERII SIMPLY, STANDARD, STANDARD PLUS**

Zawierający / containing: stal nierdzewną

Przeznaczony do / destined: stosowania jako wyposażenie dla osób starszych i niepełnosprawnych ruchowo w pomieszczeniach sanitarnych w obiektach użyteczności publicznej, hotelach, mieszkaniach, pływalniach oraz obiektach służby zdrowia

Wymieniony wyżej produkt odpowiada wymaganiom higienicznym przy spełnieniu następujących warunków / the above-named product is acceptable according to hygienic criteria with the following conditions:

Zastosowanie wyrobu musi być zgodne z zaleceniami producenta oraz aktualnymi przepisami dotyczącymi obiektu, w którym ma on być używany. W przypadku stosowania w obiektach służby zdrowia wyrób musi spełniać wymagania rozporządzenia Ministra Zdrowia z dnia 26 marca 2019 (Dz. U. 2019.595 z 29 marca 2019 wraz ze zmianami) w sprawie szczegółowych wymagań, jakim powinny odpowiadać pomieszczenia i urządzenia podmiotu wykonującego działalność leczniczą. Niniejszy atest higieniczny nie zwalnia od obowiązku zgodności wyrobu z aktualnymi przepisami obowiązującymi w obszarze jego stosowania. Atest higieniczny nie dotyczy parametrów technicznych, walorów użytkowych i oceny właściwości alergizujących wyrobu.

Wytwórca / producer:

BSD DYSTRYBUCJA Sp. z o.o. Sp. Kom.
69-100 Słubice
ul. Powstańców Wielkopolskich 13/4

Niniejszy dokument wydano na wniosek / this certificate issued for:

BSD DYSTRYBUCJA Sp. z o.o. Sp. Kom
69-100 Słubice
ul. Powstańców Wielkopolskich 13/4

Atest może być zmieniony lub unieważniony po przedstawieniu stosownych dowodów przez którąkolwiek stronę. Niniejszy atest traci ważność po 2028.11.20 lub w przypadku zmian w recepturze albo w technologii wytwarzania wyrobu.

The certificate may be corrected or cancelled after appropriate motivation. The certificate loses its validity after2028.11.20 or in the case of changes in composition or in technology of production.

Data wydania atestu higienicznego: 20 listopada 2023

The date of issue of the certificate: 20th November 2023

Kierownik
Zakładu Bezpieczeństwa Zdrowotnego Środowiska

z up

dr hab. Jolanta Solecka, prof. NIZP PZH-PIB

Kontakt w sprawie niniejszego atestu higienicznego / To contact regarding this hygienic certificate
Zakład Bezpieczeństwa Zdrowotnego Środowiska NIZP PZH - PIB / Department of Environmental Health and Safety NIPH NIH - NRI
00-791 Warszawa, ul.Chocimska 24 / 00-791 Warsaw, Chocimska 24, Poland
e-mail: sekretariat-bk@pzh.gov.pl tel. +48 22 54-21-354, +48 22 54-21-349

THE WARRANTY TERMS

1. For the purposes of this document:
- "Manufacturer" means the company MED-system (manufactured in the European Union)
- ' Buyer ' shall mean the final purchaser of equipment produced by the Manufacturer.

2. Manufacturer grants you the following warranty from the date of purchase by the buyer:
- for products made of carbon steel, powder-coated - 2 years
- for products made of stainless, acid resistant steel - 5 years

3. Under the guarantee agreement, all defects will be removed, which clearly result from production errors or imperfections of the material. Replaced defective components are the property of the manufacturer.

4. The manufacturer shall not be liable for damages arising out of the transportation service by a shipping company. Obligation of the buyer is to check the condition of the equipment at the moment of receive.

Before you mount the device, it should be tested, in the case of any defects it should not be mounted.

5. In any case, the guarantee given by the manufacturer are not subject to:
- mechanical damage,
- defects or damages due to the improper installation of the product (in accordance with the instructions or the construction trade practices)
- premature wear caused by incorrect assembly,
- damage arising from not following the operating instructions of the manufacturer by the buyer
- damage arising as a result of scaling of the deposits out of water, the wrong products care
- interventions and structural alterations of products made by persons unauthorized by CORRADO POLAND Spolka Jawna Jan Glowacki.

6. To take advantage of the guarantee agreement it is necessary to meet a total of four conditions:
- presenting the original warranty card with the signature of the seller and the indication of the date of acquisition,
- presenting the invoice or other proof of purchase of the equipment by the buyer,
- reporting the defect within 14 days of its detection,
- returning the product in its original packaging.

The cost of the supply of equipment to the point of sale shall be paid by the buyer. Equipment should be in original factory packaging, additionally protected against damage. Damage caused by insufficient security of the shipped equipment are not subject to warranty repairs.

7. The manufacturer has a duty to respond to client requests and to inform him of this fact
within 14 days from the date of filing the complaint to distributor or trader.
The guarantee period will be extended by the time elapsing between the date of filing and the date of the repair.
In the case of a replacement for the new product, warranty period is counted from the beginning.

Post-warrant services and consequent transport services are chargeable.

8. The buyer shall be entitled to, according to his choice, the right to demand a replacement to a new product or refund the price paid if:
- repair is not made within 14 days
- after the damage, which made using the product impossible, has been repaired twice, and the repaired defects still appear.

9. The territorial scope of the warranty protection is limited to the territory of Poland.

10. Warranty on the sold product does not exclude, limit and does not suspend the buyer's rights resulting from non-conformity of the product with the contract.

11. Warranty card is valid with proof of purchase from trader.

GARANTIEBEDINGUNGEN

1. Leistungsdauer.

Der Hersteller gewährt folgende Produktgarantie vom Einkaufsdatum zählend:
- Für Produkte aus Karbonstahl, pulverbeschichtet – 2 Jahre Garantie
- Für Produkte aus säurefestem Edelstahl – 5 Jahre

2. Umfang der Mängelbeseitigung.

Im Rahmen der Garantie werden sämtliche Mängel beseitigt, die nachweisbar auf mangelhafte Ausführung oder Materialfehler zurückzuführen sind. Die Fehlerhafte Teile gelten dann als Eigentum des Herstellers.

3. Einschränkung der Garantie.

Der Hersteller übernimmt keine Haft für Beschädigungen, die während des Transports durch eine Kurierfirma oder Spedition entstanden. Es ist Pflicht des Käufers die Ware beim Empfang auf technischen Stand und auf mechanische Beschädigungen zu prüfen.

Das Produkt soll vor der Montage geprüft werden. Wenn es Mängel aufweist, soll es nicht montiert werden.

Der Hersteller übernimmt keine Garantie für:
- Mechanische Beschädigungen
- Mängel und Beschädigung wegen unsachgemäßer Montage des Produktes (wider Montageanleitung oder Bauordnung)
- Vorzeitige Ausnutzung aufgrund unsachgemäßer Montage
- Beschädigungen wegen unsachgemäßer Benutzung trotz Benutzungsempfehlungen des Herstellers
- Beschädigungen wegen Ablagerung von Kalkstein, wegen falscher Produktpflege
- Eingriffe oder Änderungen struktureller Art, die von Personen vorgenommen wurden, die nicht von MED-SYSTEM ermächtigt wurden.

4. Voraussetzungen und Folgen für eine Garantiezusage.

Zur Durchführung von Leistungen im Rahmen der Garantie sind folgende Bedingungen zu erfüllen:
- Der Käufer hat eine Rechnung oder einen anderer Kaufbeleg vorzulegen
- Die bemerkten Mängel sollen innerhalb von 14 Tagen dem Verkäufer mitgeteilt werden
- Das Produkt soll in der Original-Verpackung, gegen Beschädigung geschützt, zurückgeschickt werden

Der Hersteller hat sich innerhalb von 14 Tagen zu den Anforderungen des Kunden zu äußern und ihm eine Antwort zu geben. Bei Garantiezusage werden die Versandkosten zurückerstattet. Die Garantieleistung wird um die Zeit zwischen Mitteilung der Mängel und Ende der Reparatur verlängert. Beim Austausch der Ware wird die Garantiefrist vom neuen gerechnet. Nach Ablauf der Gewährleistung sind Reparaturen und Versand kostenpflichtig.

Der Erwerber hat das Recht auf Umtausch gegen ein neues Produkt oder Geld zurück zu verlangen wenn:
- Die Reparatur länger als 14 Tage dauert
- Nach zwei Reparaturversuchen die Mängel oder Beschädigungen weiterhin bestehen

„Käufer" bedeutet den Enderwerber der vom Hersteller erzeugten Ware.

Hergestellt in EU

BSD
Best Solution for Disabled

MED-SYSTEM
www. info-bsd.eu
info@info-bsd.eu

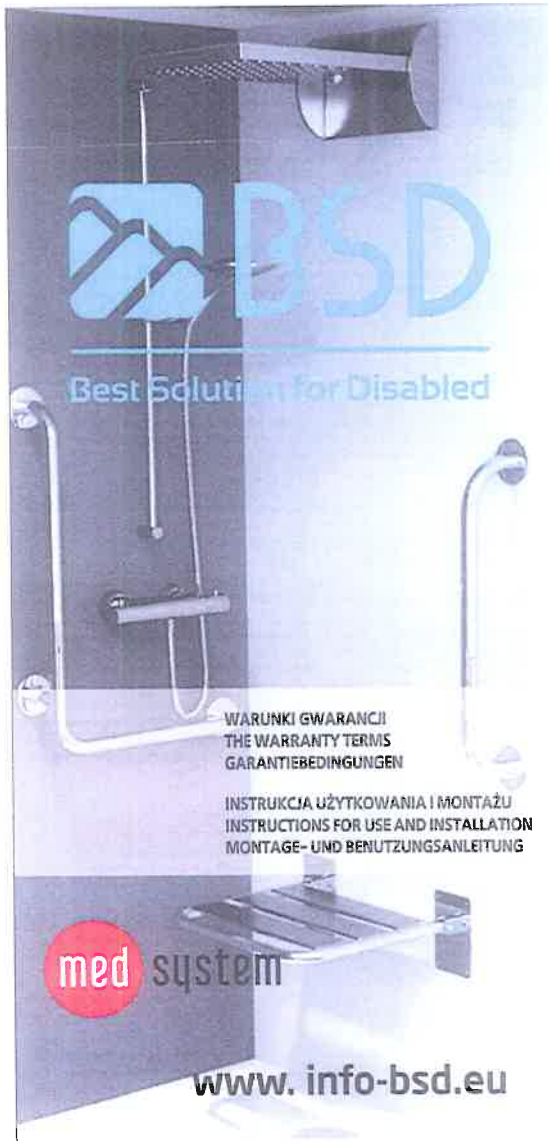

INSTRUKCJA UŻYTKOWANIA I MONTAŻU

PRZEZNACZENIE

Uchwyty, krzesełka, siedziska i ławeczki na wannowe przeznaczone są do użytkowania w szpitalach, domach opieki, mieszkaniach, itp. Zastosowanie urządzeń ułatwia osobie niepełnosprawnej korzystanie z urządzeń sanitarnych, utrzymanie higieny oraz wykonanie codziennej toalety i w znacznym stopniu zwiększa bezpieczeństwo osób niepełnosprawnych korzystających z tych węzłów sanitarnych.

MOCOWANIE

Ławeczkę lub siedzisko należy zamocować na wannie w pozycji poziomej. Korzystając z urządzenia zaleca się aby nie wykonywać gwałtownych przechyleń w tył celem zabezpieczenia stabilności – równowagi. Powierzchnia ławeczki wykonana jest z klepek z tworzywa.

UWAGA: W zależności od potrzeb osoby korzystającej należy dobrać odpowiednią głębokość siedziska tak aby stopy użytkownika spoczywały swobodnie na dnie wanny.

Krzesełko należy zamocować do podłoża w pozycji poziomej. Mocowanie odbywa się za pomocą wkrętów stalowych po uprzednim nawierceniu w podłożu otworów o średnicy odpowiadającej plastikowej części kołka rozporowego i głębokości przekraczającej długość tego kołka w rozstawie odpowiadającym otworom w konstrukcji mocującej. W wywiercone otwory należy wbić plastikowe elementy kołków. Wkręty stalowe należy wkręcić do przygotowanych otworów na pełną ich długość we wszystkie otwory przewidziane przez producenta w krzesełku prysznicowym.

Po zamocowaniu krzesełka należy sprawdzić czy zamocowanie go do podłoża posiada odpowiednią wytrzymałość

Uchwyt można zamocować do podłoża w pozycji poziomej, pionowej, bądź pod kątem w zależności od rodzaju uchwytu oraz potrzeb użytkowników. Mocowanie odbywa się za pomocą wkrętów, po uprzednim nawierceniu w podłożu otworów o średnicy odpowiadającej plastikowej części kołka rozporowego i głębokości przekraczającej długość tego kołka w rozstawie odpowiadającym otworom w rozetce lub blasze. W wywiercone otwory należy wbić plastikowe elementy kołków a między podłoże a uchwyt założyć podkładki plastikowe (uszczelki) zabezpieczające podłoże przed uszkodzeniem. Wkręty stalowe należy wkręcić do przygotowanych otworów na pełną ich długość we wszystkie otwory przewidziane przez producenta w danym rodzaju uchwytu. Po zamocowaniu uchwytu należy sprawdzić czy zamocowanie go do podłoża posiada odpowiednią wytrzymałość

Ważne:

Dołączone do uchwytów i krzesełek wkręty można zastosować do podłoża wykonanego z pełnej cegły, betonu. Do podłoża wykonanego z siporexu, cegły dziurawki, należy stosować wkręty o zwiększonej długości (minimum 80 mm). Nie zaleca się stosowania uchwytów na podłoża wykonane z gips-kartonu lub drewniane o grubości mniejszej niż 50 mm.

W trakcie użytkowania należy systematycznie sprawdzać czy kołki mocujące uchwyt lub krzesełko nie zostały obluzowane. W przypadku stwierdzenia jakichkolwiek luzów należy sprawdzić przyczynę i dokręcić śruby lub je wymienić.

DEZYNFEKCJA

Uchwyty, krzesełka, siedziska i ławeczki są produktami wielokrotnego użytku. W celu zachowania należytego stanu higieny po każdorazowym użyciu należy urządzenie spryskać preparatem w aerosolu tupu VIRKON lub środkiem wyprodukowanym na bazie podchlorynu sodu jak np. DOSIA, DOMESTOS lub PERA-MED i pozostawić na 15 minut. Następnie dokładnie spłukać bieżącą wodą.

INSTRUCTIONS FOR USE AND INSTALLATION

DESTINATION

Handles, chairs, seats and bath benches are intended for use in hospitals, nursing homes, flats, etc. The use of the devices simplifies using the sanitation, hygiene, and daily toilet performance by disabled people and significantly increases the safety of people with disabilities making use of those sanitaryfacilities.

MOUNTING

Bench or seat must be secured to the bathtub in a horizontal position. While using the device, it is recommended not to perform sudden tilts back to keep stability or balance. The surface of benches is made from strips of plastic.

NOTE: Depending on the needs of the person that uses the product, appropriate seat depth should be selected so that the user's feet were resting freely at the bottom of the bathtub.

Chair must be secured to the ground in a horizontal position. Mounting is carried out by steel screws after drilling holes in the ground with a diameter corresponding to the plastic parts of the rawl plug and deeper than the length of this rawl plug in the distance corresponding to the distance of the holes in the mounting stucture. Plastic parts of the rawl plugs should be to stuck to the drilled holes. Steel screws, should be screwed in the full length into all of the holes provided for by the manufacturer in the shower chair.

After mounting the chair, check that the attachment to the ground has sufficient strenght.

The handle can be mounted to the ground in a horizontal position, vertical position, or diagonally depending on the type of the handle and the needs of users. Mounting is carried out by screws, after drilling holes in the ground with a diameter corresponding to the plastic parts of the rawl plug and deeper than the length of this rawl plug in the distance corresponding to the distance of the holes in the rosette or the sheet. Plastic parts of the rawl plugs should be to stuck to the drilled holes and plastic washers should be mounted between the ground and the handle to prevent the surface from damage. Steel screws, should be screwed in the full length into all of the holes provided for by the manufacturer for the type of handle. After fastening the handle, check that the attachment to the ground has sufficient strenght.

Note:

Screws attached to the handles and chairs can be applied to the surface made of full brick, concrete. Use screws with increased length (minimum 80 mm) to the surface made of autoclaved concrete or hollow bricks. It is not recommended to use the handles on the ground made of drywall or wood with a thickness of less than 50 mm.

During use, regularly check whether rawls locking the handle or the chair are not loose. In case of any loose check cause and tighten the bolts or replace them.

DISINFECTION

Handles, chairs, seats and benches are reusable. In order to maintain proper hygiene standards after each use the device should be sprayed by disinfectant like VIRKON or a product based on sodium hypochlorite such as DOSIA, DOMESTOS, or PERA-MED and leftfor 15 minutes. Then thoroughly rinsewith runningwater.

MONTAGE-UND BENUTZUNGSANLEITUNG

BESTIMMUNG

Die Stützgriffe, Handläufe, Haltegriffe, Sitze und Bänke sind zur Nutzung in Krankenhäusern, Hotels, Wohnungen, usw. bestimmt. Die Anwendung von den Geräten erleichtert Menschen mit körperlicher Behinderung die Benutzung der Sanitäranlagen während der täglichen Hygiene und sorgtfür höhere Sicherheit.

BEFESTIGUNG

Die Badewannenbank sollte waagerecht an der Badewanne befestigt werden, so dass die Seitengriffe sich an dem Wannenrand stützen/ halt finden. Bei der Benutzung wird empfohlen heftige Beugungen nach hinten zu vermeiden. Sitzfläche wurde aus Kunststoffpanelen ausgeführt. **WICHTIG: JE NACH BEDARF SOLLTE DIE TIEFE DES SITZES ENTSPRECHEND ANGEPASST WERDEN, SO DASS DIE FÜSSE UNGEZWUNGEN AUF DEM BODEN STEHEN.**

Der Stützgriff zur Bodenmontage kann senkrecht an den Boden befestigt werden. Er wird mit Schrauben befestigt nachdem man im Boden Öffnungen bohrt. Die Bohröffnungen sollen dem Durchmesser des Kunststoffdübels entsprechen und etwas tiefer sein als dessen Länge. Der Abstand zwischen den Öffnungen soll den Löchern in der Bodenplatte entsprechen. In die Bohröffnungen soll man die Kunststoffdübel einschlagen. Zwischen Boden und Griff soll man die Unterlegscheiben geben, damit der Untergrund geschützt ist. Injede Öffnung muss eine Schraube eingedreht werden.

Der Haltegriff oder Handlauf kann je nach Art und Bedarf waagerecht, senkrecht oder quer an die Wand befestigt werden. Diese werden mit Schrauben befestigt nachdem man im Boden Öffnungen bohrt. Die Bohröffnungen sollen dem Durchmesser des Kunststoffdübels entsprechen und etwas tiefer sein als dessen Länge. Der Abstand zwischen den Öffnungen soll den Löchern in der Rosette oder Wandplatte entsprechen. In die Bohröffnungen soll man die Kunststoffdübel einschlagen. Zwischen Boden und Griff soll man die Unterlegscheiben geben, damit der Untergrund geschützt ist. In jede Öffnung muss eine Schraube eingedreht werden.

Der Klappsitz soll waagerecht an die Wand befestigt werden. Er wird mit Schrauben an die Wand befestigt. Man bohrt Öffnungen in der Wand. Diese sollen dem Durchmesser des Kunststoffdübels entsprechen und etwas tiefer sein als dessen Länge. Der Abstand zwischen den Öffnungen soll den Löchern in der Wandplatte entsprechen. Zwischen Boden und Griff soll man die Unterlegscheiben geben, damit der Untergrund geschützt ist. In jede Öffnung muss eine Schraube eingedrehtwerden.

WICHTIG:

Die beigefügten Dübel werden beim Untergrund aus Beton oder Ziegelstein verwendet. Für Untergrund aus Porenbeton und Lochziegel soll man längere Dübel anwenden. Es wird nicht empfohlen die Haltegriffe auf Untergrund aus Gips-Karton-Platten oder aus Holz von weniger als 50mm Dicke zu montieren. Nach der Montage soll die Stabilität der Befestigung geprüftwerden.

Man soll systematisch prüfen ob die Schrauben nicht locker geworden sind. Bei Lockungen soll die Schraube zugedreht oder ausgetauscht werden.

Die Stützgriffe, Handläufe, Haltegriffe, Sitze und Bänke sind mehrfach verwendbar. Um sie hygienisch rein zu halten, sollten sie nach jeder Benutzung mit üblichen Reinigungsmitteln die Natriumhypochlorit beinhalten, gereinigt werden. Nach der Reinigung reichlich mit Wasser abspülen.

WARUNKI GWARANCJI

1. Producent udziela następujących gwarancji licząc od dnia zakupu przez Nabywcę:
   - dla wyrobów ze stali węglowej, malowanych proszkowo - 2 lata,
   - dla wyrobów ze stali nierdzewnej kwasoodpornej - 5 lat.
2. W ramach uprawnień gwarancyjnych usunięte zostaną wszystkie wady jednoznacznie wynikające z błędów produkcyjnych lub niedoskonałości materiału. Wymienione wadliwe części przechodzą na własność producenta.
3. Producent nie bierze odpowiedzialności za uszkodzenia sprzętu powstałe w trakcie wykonania usługi transportowej przez firmę przewozową. Obowiązkiem Nabywcy jest sprawdzenie stanu technicznego sprzętu przy jego odbiorze.

   Wyrób przed montażem powinien być sprawdzony, w przypadku jakichkolwiek wad nie powinien być montowany.
4. W każdym przypadku gwarancji udzielanej przez Producenta nie podlegają:
   - uszkodzenia mechaniczne,
   - wady i szkody wynikłe na skutek niewłaściwego zainstalowania wyrobu (niezgodne z instrukcją lub sztuką budowlaną),
   - przedwczesne zużycie spowodowane nieprawidłowym montażem,
   - uszkodzenia powstałe w związku z nie zastosowaniem się Nabywcy do zaleceń eksploatacyjnych producenta,
   - uszkodzenia wynikłe na skutek osadzania się kamienia z wody, niewłaściwej pielęgnacji produktów,
   - ingerencje lub zmiany konstrukcyjne dokonane na produktach przez osoby nieupoważnione przez MED-SYSTEM.
5. Aby skorzystać z uprawnień gwarancyjnych konieczne jest spełnienie łącznie czterech warunków:
   - przedstawienie oryginalnej karty gwarancyjne z podpisem Sprzedawcy i oznaczeniem daty nabycia,
   - przedstawienie faktury lub innego dowodu zakupu sprzętu przez Nabywcę,
   - zgłoszenie wady w terminie 14 dni od jej wykrycia,
   - odesłanie towaru w oryginalnym opakowaniu.

   Koszt dostawy sprzętu do punktu sprzedaży ponosi Nabywca. Sprzęt powinien być w oryginalnym opakowaniu fabrycznym dodatkowo zabezpieczonym przed uszkodzeniem. Uszkodzenia spowodowane niedostatecznym zabezpieczeniem wysyłki sprzętu nie podlegają naprawom gwarancyjnym.
6. Producent ma obowiązek ustosunkowania się do żądania klienta i poinformowania go o tym fakcie w terminie 14 dni od daty zgłoszenia reklamacji do Producenta.

   Okres gwarancyjny zostanie wydłużony o czas upływający między dniem zgłoszenia a dniem wykonania naprawy. W przypadku wymiany towaru na nowy, okres gwarancyjny liczony jest od początku.

   Naprawy pogwarancyjne i wiążące się z tym usługi transportowe są odpłatne.
7. Nabywcy przysługuje, według jego wyboru, prawo żądania wymiany sprzętu na nowy lub zwrotu zapłaconej ceny w wypadku, gdy:
   - naprawa nie zostanie wykonana w ciągu 14 dni
   - po dwukrotnej naprawie uszkodzenia uniemożliwiającego eksploatację, nadal wystąpią usuwane wcześniej wady.

„Nabywca" oznacza finalnego nabywcę sprzętu wytworzonego przez Producenta.

Wyprodukowano w Unii Europejskiej

www. info-bsd.eu

Faneco Sp. z o.o. sp. k.
ul. Aleksandra Fredry 1/16, 61-701 Poznań
tel.: +48 61 6100212
info@faneco.com
(mailto:info@faneco.com)

www.faneco.com

Szczotka do WC naścienna stal szlachetna matowa

Produkty > Szczotki WC

Kod: TB05SJB
Producent: Faneco
Kod producenta: 5901764297154

Srebrna matowa szczotka toaletowa

Dane techniczne:

Materiał: Stal nierdzewna 430, plastikowy uchwyt na szczotkę
Wykończenie: Matowe
Sposób montażu: Naścienny
Kolor główki: Czarny
Wymiary szczotki: Wysokość 370 mm, szerokość 80 mm, głębokość 80 mm
Wymiary kartonu 1 szt.: Wysokość 275 mm, szerokość 95 mm, głębokość 95 mm
Waga szczotki: 0,35 kg
Waga kartonu 1 szt.: 0,4 kg
Ilość w kartonie zbiorczym: 24 szt.
Waga kartonu zbiorczego: 9,5 kg
Wymiary kartonu zbiorczego: Wysokość 550 mm, szerokość 390 mm, głębokość 290 mm
Objętość kartonu zbiorczego: 0,062 m^3
Gwarancja: 1 rok "door-to-door"

Faneco Sp. z o.o. sp. k.
ul. Aleksandra Fredry 1/16, 61-701 Poznań
tel.: +48 61 6100212
info@faneco.com
(mailto:info@faneco.com)

www.faneco.com

Kosz na śmieci 20 l stal szlachetna matowa

Produkty > Kosze łazienkowe na śmieci > Kosze pedałowe

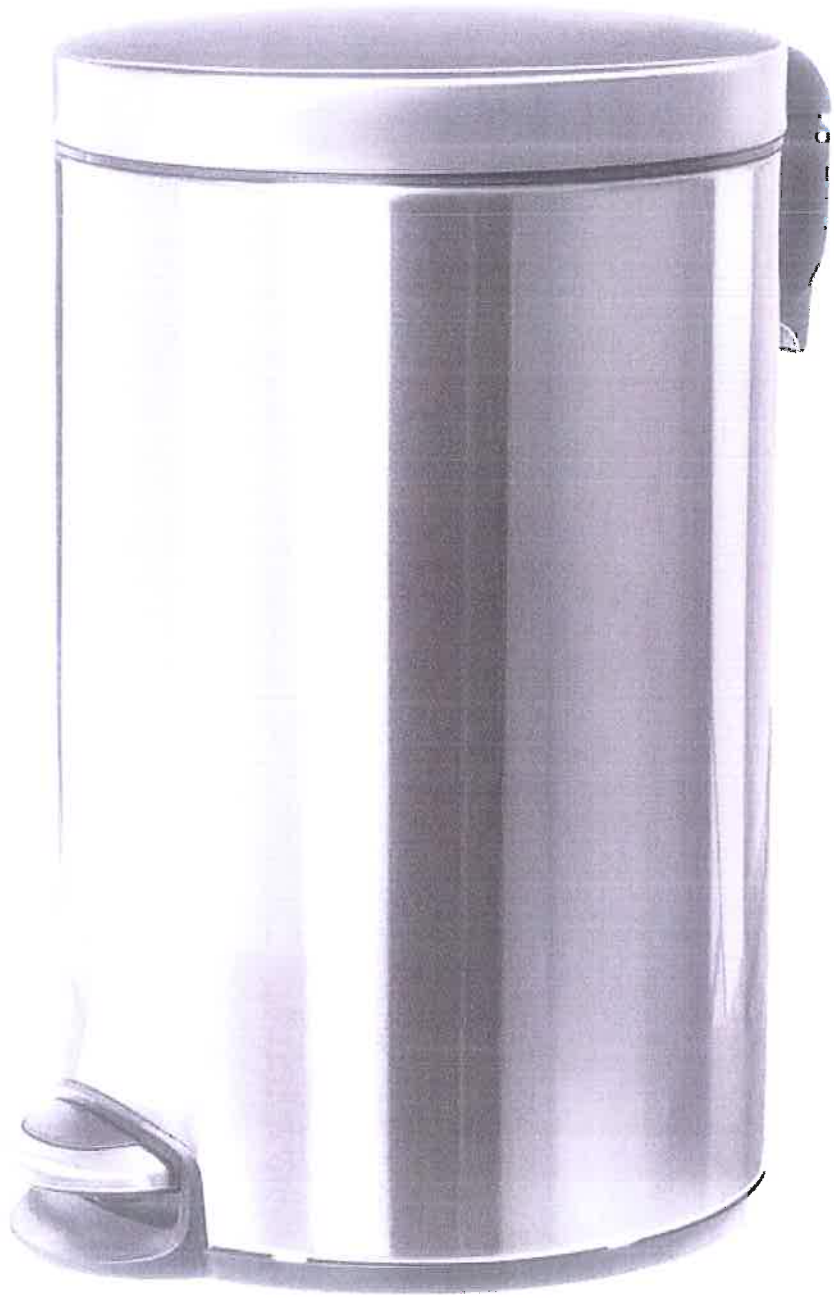

Kod: WBP20JS
Producent: Faneco
Kod producenta: 5901764292630

Dane techniczne

- Materiał Stal nierdzewna 430 szczotkowana
- Wykończenie Matowe
- Pojemność 20 litrów

- Otwieranie/Zamykanie pokrywy Na pedał
- **Wyposażenie**
  - Wewnętrzny pojemnik z plastiku ABS
  - Specjalny uchwyt ułatwiający przenoszenie
- **Cechy**
  - Łatwa obsługa
  - Masywne, wytrzymałe dno
- Wymiary kosza Wysokość 440 mm, średnica Ø 275 mm
- Waga kosza 2,5 kg
- Waga kartonu 1 szt. 2,93 kg
- Ilość w kartonie zbiorczym 4 szt.
- Waga kartonu zbiorczego 11,72 kg
- Wymiary kartonu zbiorczego Wysokość 630 mm, szerokość 620 mm, głębokość 470 mm
- Objętość kartonu zbiorczego 0,1836 m^3
- Gwarancja 2 lata "door-to-door"

AUTOMATYCZNA SUSZARKA DO RĄK LEVANTE (D1000SCB)

Dziękujemy za zakup naszego produktu. Jesteśmy przekonani, że spełni on Państwa oczekiwania i przyczyni się do zachowania wysokiego poziomu higieny.

Elektryczna suszarka do rąk w obudowie wykonanej z trwałego i odpornego na uszkodzenia materiału. Urządzenie zostało wyposażone w czujnik podczerwieni oraz podwójny system zabezpieczający przed przegrzaniem.

Dane techniczne:

Moc znamionowa:	1000 W
Sposób uruchamiania:	automatyczny
Odległość wymagana do uruchomienia:	50 - 150 mm
Długość przewodu sieciowego:	0,6 m
Napięcie zasilania:	220 - 240 V
Częstotliwość prądu:	50 - 60 Hz
Wymiary:	
- wysokość:	256 mm
- szerokość:	174 mm
- głębokość:	102 mm
Materiał obudowy:	stal nierdzewna, mat
Waga netto:	2,5 kg
Certyfikat	CE
Stopień ochrony:	IP23
Gwarancja:	24 miesiące

Sposób montażu:

Instalację suszarki może wykonywać jedynie osoba posiadająca aktualne uprawnienia elektryczne.

1. Wywiercić 4 otwory w ścianie i wsunąć do otworów plastikowe kołki.
2. Śrubokrętem odkręcić z pokrywy dwie śruby, a następnie zdjąć pokrywę z płyty montażowej.
3. Przykręcić płytę montażową do 4 otworów w ścianie śrubami dostarczonymi z urządzeniem, następnie przykręcić pokrywę do płyty montażowej.

Czyszczenie:

Pokrywę należy przecierać miękką, wilgotną ściereczką z dodatkiem łagodnych, neutralnych środków myjących. Nie wolno używać ściernych płynów czyszczących.

Uwagi ogólne:

- Suszarkę należy instalować na wysokości: w miejscach przeznaczonych dla mężczyzn - 120 cm, kobiet - 115 cm, dzieci - 95 cm, niepełnosprawnych - 100 cm, uniwersalna wysokość to 110 cm od podłogi.
- Suszarka musi zostać zainstalowana tak, aby znajdowała się poza zasięgiem osób korzystających z prysznica lub biorących kąpiel w wannie.
- Nie instalować suszarki nad umywalkami. Nie montować nad powierzchniami poziomymi w odległości mniejszej niż 40 cm. Nie montować w miejscach nasłonecznionych oraz nad powierzchniami lustrzanymi.
- Urządzenie należy zainstalować na mocnej, nie narażonej na wstrząsy ścianie.
- W pomieszczeniach z wanną lub brodzikiem należy instalować suszarkę poza strefą drugą zgodnie z wymaganiami normy PN-HD 60364-7-701.
- Nie instalować w pomieszczeniach, w których występuje nadmierne zapylenie, w których mogą znajdować się gazy łatwopalne.
- Nie dopuszczać do zalania wodą i innymi płynami.
- W celu zachowania bezpieczeństwa, montaż i konserwacja musi być przeprowadzona przez osobę posiadającą aktualne uprawnienia elektryczne.
- Nie zasłaniać wlotu i wylotu powietrza.
- Jeśli przewód zasilający jest uszkodzony, musi zostać wymieniony przez osobę odpowiednimi kwalifikacjami.

Wszelkie pytania, uwagi i sugestie dotyczące naszych produktów prosimy kierować na adres e-mail: info@faneco.com

faneco.com

Tel.:(+48) 61 6100212, Fax:(+48) 61 6100307, E-mail: biuro@faneco.com

faneco.com
Hygienic Solutions

Faneco Sp. z o.o. Sp. k.
ul. Za Bramką 12a/5
61-842 Poznań
NIP 778-13-42-896

tel.: +48 61 6100212
fax: +48 61 6100307
info@faneco.com

CE

DEKLARACJA ZGODNOŚCI

Suszarka do rąk LEVANTE D1000SCB

1000W, AC 220 - 240 V, 50/60 Hz

przeszła testy i spełnia wymogi zgodnie z poniższymi normami :

Dyrektywa LVD 2006/95/EC

EN60335-1: 2002+A1: 2004+A11: 2004+ A12: 2006+A2: 2006

EN60335-2-23: 2003

EN55014-1:2000+A1: 2001+A2:2002

EN61000-3-2: 2000+A2:2005 & EN61000-3-3: 1995+A1:2001+A2:2005

EN55014-2: 1997+A1:2001 (IEC61000-4-2:2001, IEC61000-4-4:2006, IEC61000-4-5;2005, IEC61000-4-6;2006, IEC1000-4-11:2004)

Dokumentacja techniczna wyrobu dostępna jest w siedzibie firmy.

faneco Sp. z o.o.
ul. Garbary 71/93
61-758 Poznań
NIP 778-13-42-896
tel. 61 6100212, 6100213
e-mail: biuro@faneco.com

Paweł Dobroń
Prezes Zarządu

Poznań, 01.07.2019

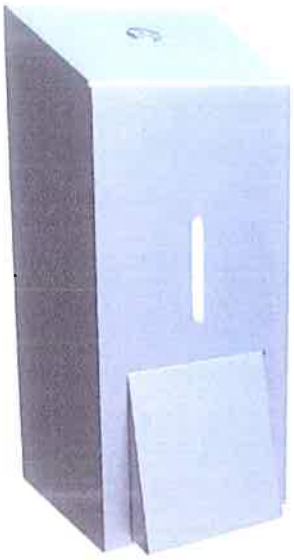

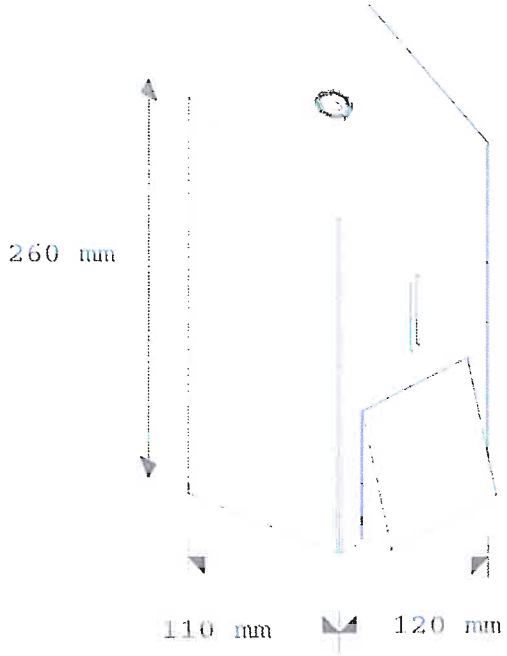

Dozownik płynów higienicznych

powierzchnia: **polerowana lub szlifowana**

OPIS PRODUKTU

- zbiornik dozownika do wielokrotnego napełniania
- zbiornik o pojemności 750 ml
- wycięcie umożliwiające kontrolę poziomu płynu
- dozownik zabezpieczony stalowym zamkiem na klucz
- zamek zlicowany z pokrywą dozownika
- łączenie ścianek w technologii spawania i szlifowania
- ukryte zawiasy
- system łatwego demontażu pompki i zbiornika w celu utrzymania w czystości

INFORMACJE TECHNICZNE

- materiał: stal nierdzewna 1,4301
- grubość ścianki materiału: 1,0 mm

WYMIARY PRODUKTU

- wysokość: 260 mm
- szerokość: 120 mm
- głębokość: 110 mm

INFORMACJE DODATKOWE

- zestaw montażowy w komplecie
- dwa klucze do zamka w komplecie

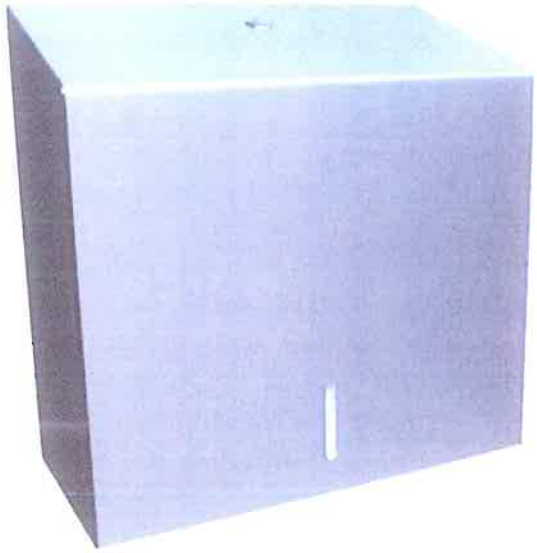

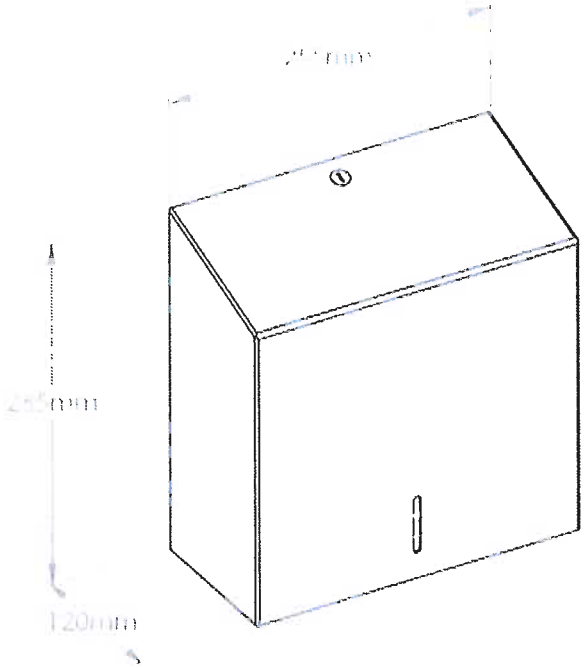

Pojemnik na ręczniki MAXI

powierzchnia: **polerowana lub szlifowana**

OPIS PRODUKTU

- pojemność do 500 szt. ręczników
- wycięcie umożliwiające kontrolę ilości ręczników
- pojemnik zabezpieczony stalowym zamkiem na klucz
- zamek zlicowany z pokrywą pojemnika
- łączenie ścianek w technologii spawania i szlifowania
- ukryte zawiasy
- otwór dolny 30 mm lub 60 mm

INFORMACJE TECHNICZNE

- materiał: stal nierdzewna 1,4301
- grubość ścianki materiału: 1,0mm

WYMIARY PRODUKTU

- wysokość: 265 mm
- szerokość: 255 mm
- głebokość: 120 mm

INFORMACJE DODATKOWE

- zestaw montażowy w komplecie
- dwa klucze do zamka w komplecie

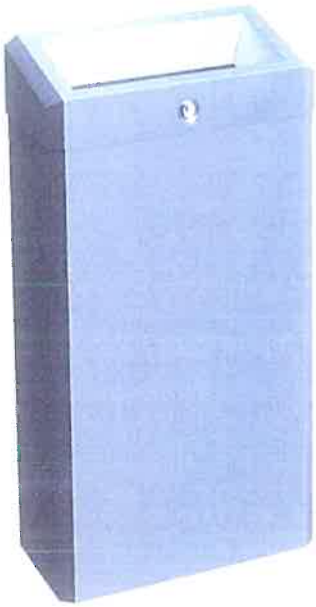

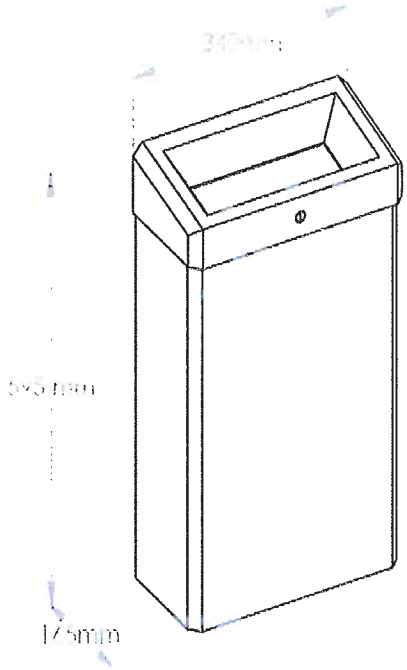

Kosz otwarty 33L

powierzchnia: **polerowana lub szlifowana**

OPIS PRODUKTU

- pojemność 33litry
- wyposażony w zdejmowaną pokrywę ze stożkowym otworem
- kosz zabezpieczony stalowym zamkiem na klucz
- zamek zlicowany z pokrywą kosza
- łączenie ścianek w technologii spawania i szlifowania
- ukryte zawiasy
- możliwość zamontowania do ściany

INFORMACJE TECHNICZNE

- materiał: stal nierdzewna 1,4301
- grubość ścianki materiału: 1,0 mm

WYMIARY PRODUKTU

- wysokość: 595 mm
- szerokość: 340 mm
- głębokość: 165 mm

INFORMACJE DODATKOWE

- zestaw montażowy w komplecie
- dwa klucze do zamka w komplecie

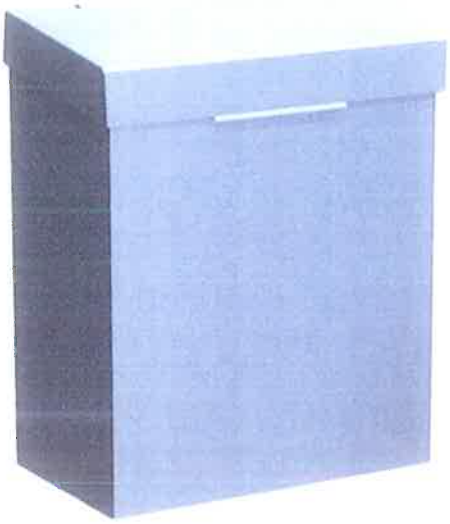

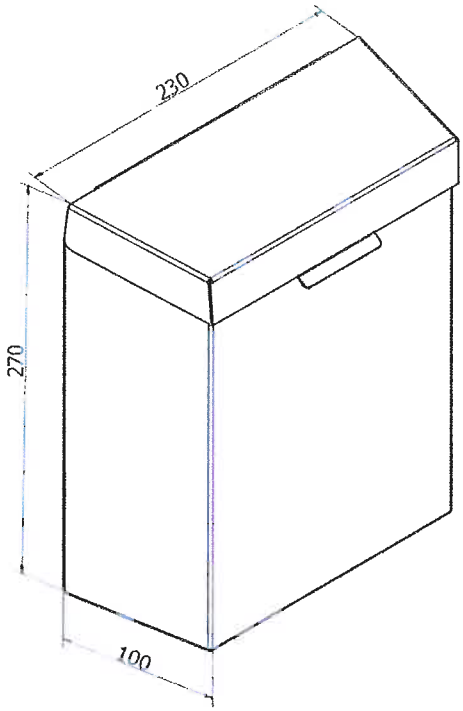

Kosz na odpady higieniczne 5,5L

powierzchnia: **polerowana lub szlifowana**

OPIS PRODUKTU

- pojemność 5,5 litra
- unoszona pokrywa
- mocowany do ściany
- łączenie ścianek w technologii spawania i szlifowania
- ukryte zawiasy

INFORMACJE TECHNICZNE

- materiał: stal nierdzewna 1,4301
- grubość ścianki materiału: 1,0 mm

WYMIARY PRODUKTU

- wysokość: 270 mm
- szerokość: 230 mm
- głębokość: 100 mm

INFORMACJE DODATKOWE

- zestaw montażowy w komplecie

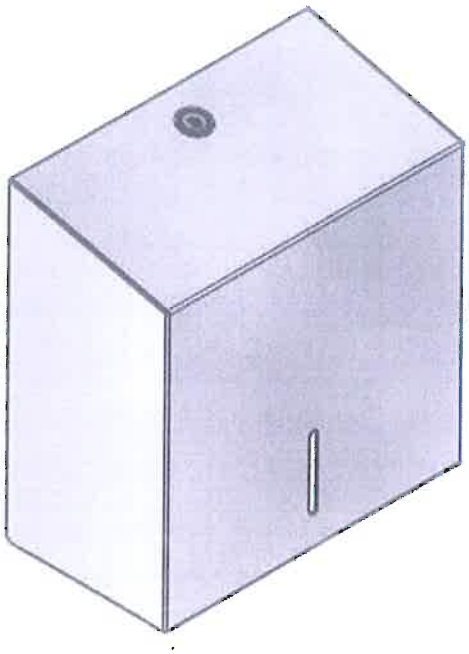

Podajnik na papier toaletowy kwadratowy w roli R1

Powierzchnia	błyszcząca	szlifowana	czarna	biała
Symbol produktu	970 015 100	970 015 200	970 015 301	970 015 302

OPIS PRODUKTU

- rolka papieru o maksymalnej średnicy 190 mm
- wycięcie umożliwiające kontrolę ilości papieru
- podajnik zabezpieczony stalowym zamkiem na klucz
- zamek zlicowany z pokrywą podajnika
- łączenie ścianek w technologii spawania i szlifowania
- ukryte zawiasy

INFORMACJE TECHNICZNE

- materiał: stal nierdzewna 1,4301
- grubość ścianki materiału: 1,0 mm

WYMIARY PRODUKTU

- wysokość: 217mm
- szerokość: 208mm
- głebokość: 111mm

INFORMACJE DODATKOWE

- zestaw montażowy wkomplecie
- klucz do zamka w komplecie

DEKLARACJA ZGODNOŚCI
nr 1/05/2020

1. *Producent wyrobu budowlanego*: **Przedsiębiorstwo Produkcyjno Handlowe Wadex S.A. z siedzibą we Wrocławiu, ul. Jerzmanowska 8, 54-519 Wrocław**

(pełna nazwa i adres zakładu produkującego wyrób)

2. *Nazwa wyrobu budowlanego*: Produkty linii wyposażenia pomieszczeń o szczególnych wymaganiach użytkowych oraz higienicznych, wykonane ze stali nierdzewnej.

(nazwa, nazwa handlowa, typ, odmiana, gatunek, klasa)

3. *Przeznaczenie i zakres stosowania wyrobu budowlanego*: Produkty linii wyposażenia pomieszczeń sanitarnych, socjalnych, biurowych jak też handlowych w szczególności dozowniki płynów higienicznych , pojemniki na papier i chusteczki higieniczne,, kosze i kubły na odpadki, wykonane ze stali nierdzewnej błyszczącej jak też szlifowanej. Technologia wykonania gwarantuje wieloletnie użytkowanie przy bardzo łatwym utrzymaniu obowiązujących standardów sanitarnych oraz higienicznych.
(zgodnie ze specyfikacją techniczna

4. *Nazwa i numer akredytowanej jednostki certyfikującej lub laboratorium oraz numer certyfikatu lub numer raportu z badań typu, jeżeli taka jednostka brała udział w zastosowanym systemie oceny zgodności wyrobu budowlanego*: Atest higieniczny dla gatunków stali nierdzewnej podanych w zestawieniu, wystawiony dn. 27.06.2008 przez ArcelorMittal Stainless Europe na podstawie decyzji Parlamentu Europejskiego nr 1935/2004 z dnia 27.10.2004 oraz dyrektyw 80/590/EEC oraz 89/109/EEC z terminem ważności nieoznaczonym. Certyfikat nr 005/6/2018 wydany przez INiG w Krakowie na zgodność z normą ISO 9001:2015. Certyfikat nr 001116083/2 wydany przez Dekra Polska na zgodność z normą ISO 14001:2015.

Deklaruję z pełną odpowiedzialnością, że wyrób użytkowy jest wykonany w zgodności z obowiązującymi w tym zakresie przepisami budowlanymi i sanitarnymi.

Wrocław, 15.05.2020

(miejsce i data wystawienia)

(imię i nazwisko osoby upoważnionej)

Ryszard Sebastian
Prezes Zarządu
PPH „WADEX" S.A.

Przedsiębiorstwo Produkcyjno Handlowe
„WADEX" S.A.
54-519 Wrocław, ul. Jerzmanowska 8
NIP 899-10-33-328 REGON 005921041