SYMBOL	OH_1	OH_2	OH_3	OH_4	OH_5
LOKALIZACJA	KLATKA K1 KONDYGNACJE: PARTER . PIĘTRO I, II,	KLATKA K1 KONDYGNACJE: PARTER . PIĘTRO I, II, III	PIĘTRO III	PIĘTRO III	PIĘTRO III
WIDOK	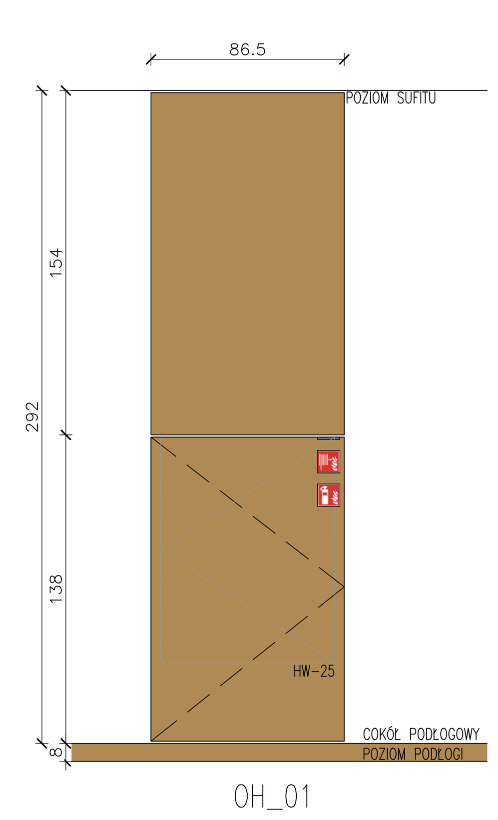	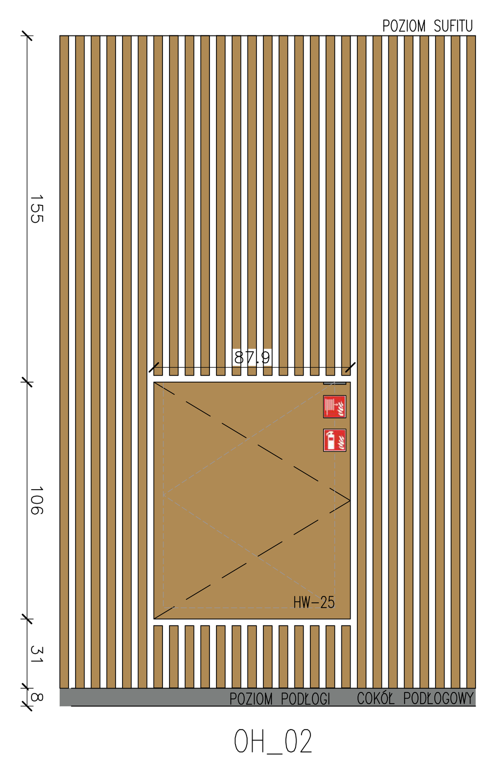	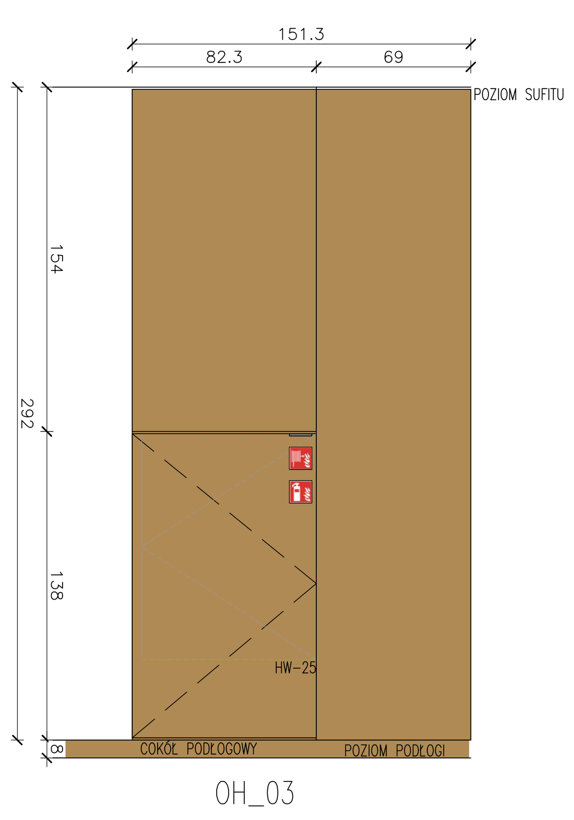	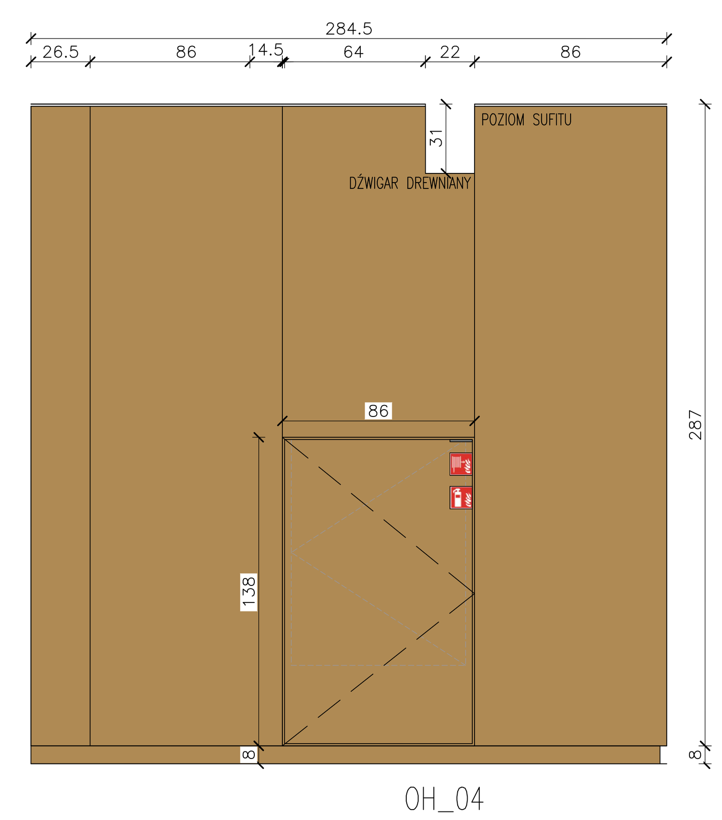	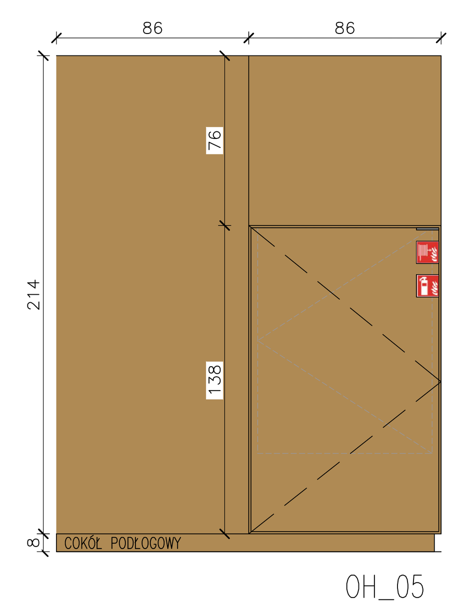
RZUT	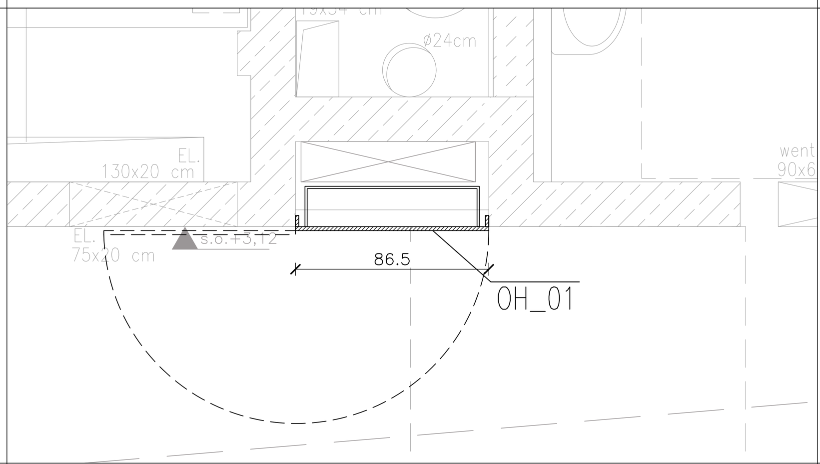	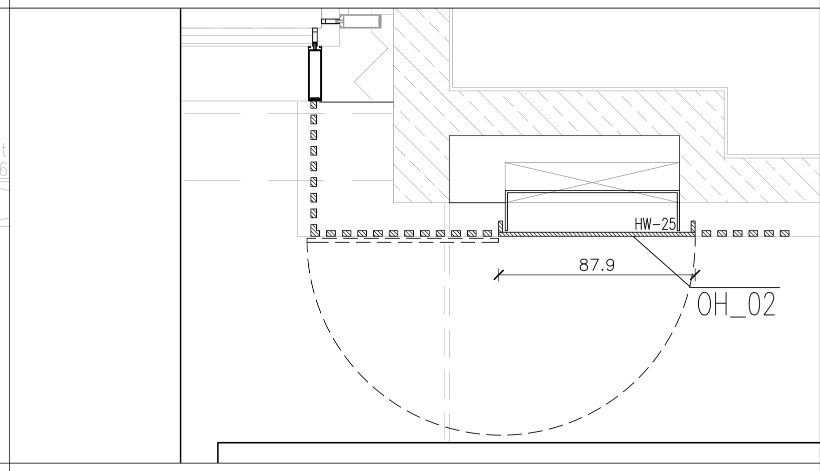	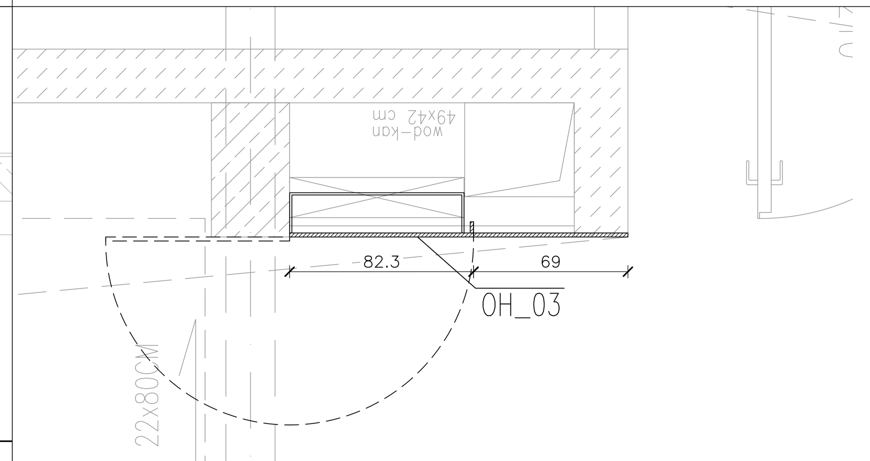	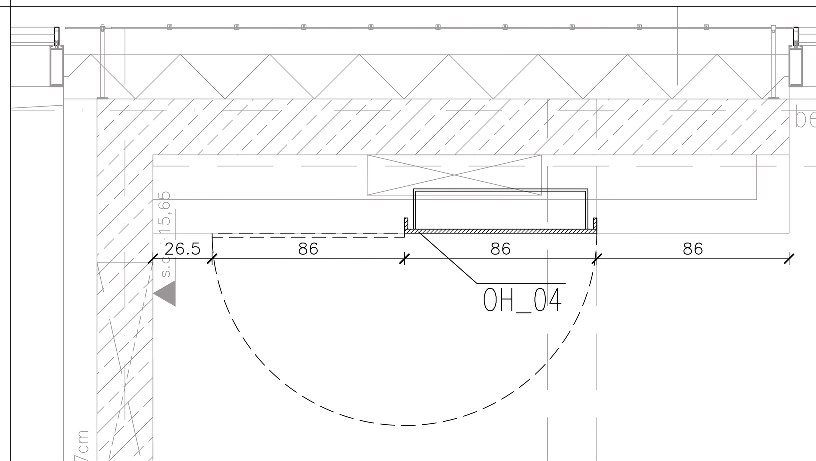	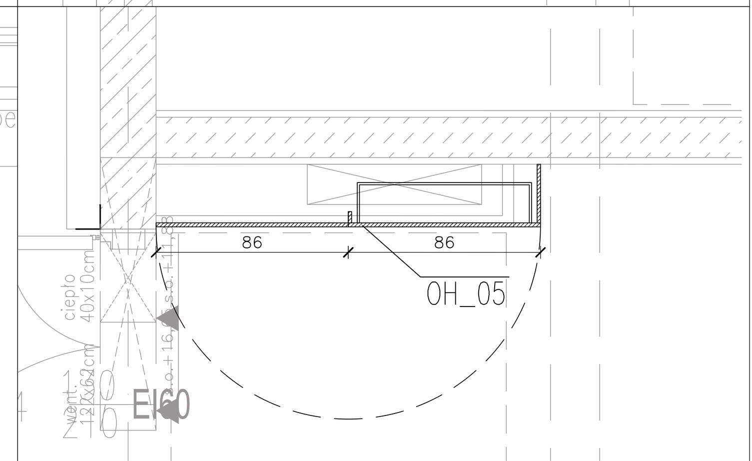
ILOŚĆ	3	4	1	1	1

SYMBOL	OH_6	OH_7	OH_8	OH_9
LOKALIZACJA	PIĘTRO III	PIĘTRO III	PARTER , PIĘTRO I, PIĘTRO II	PIĘTRO III
WIDOK	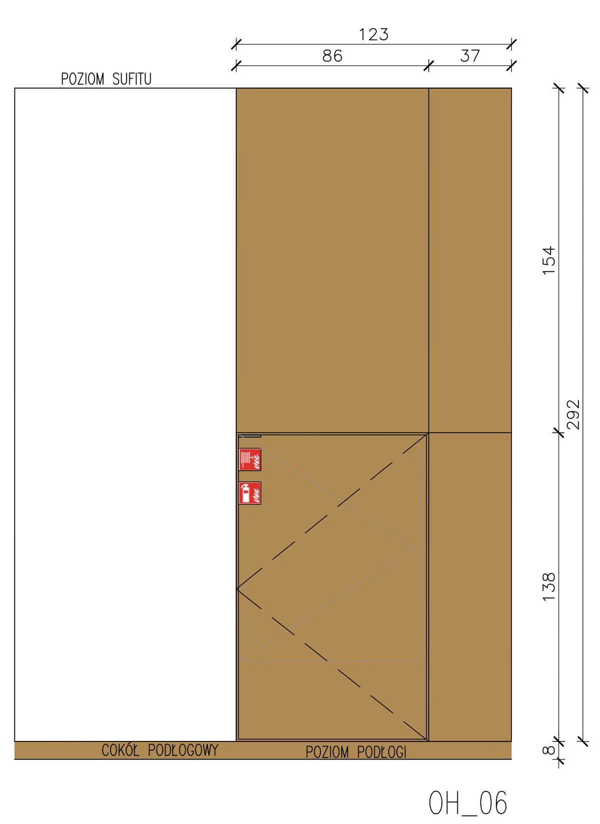	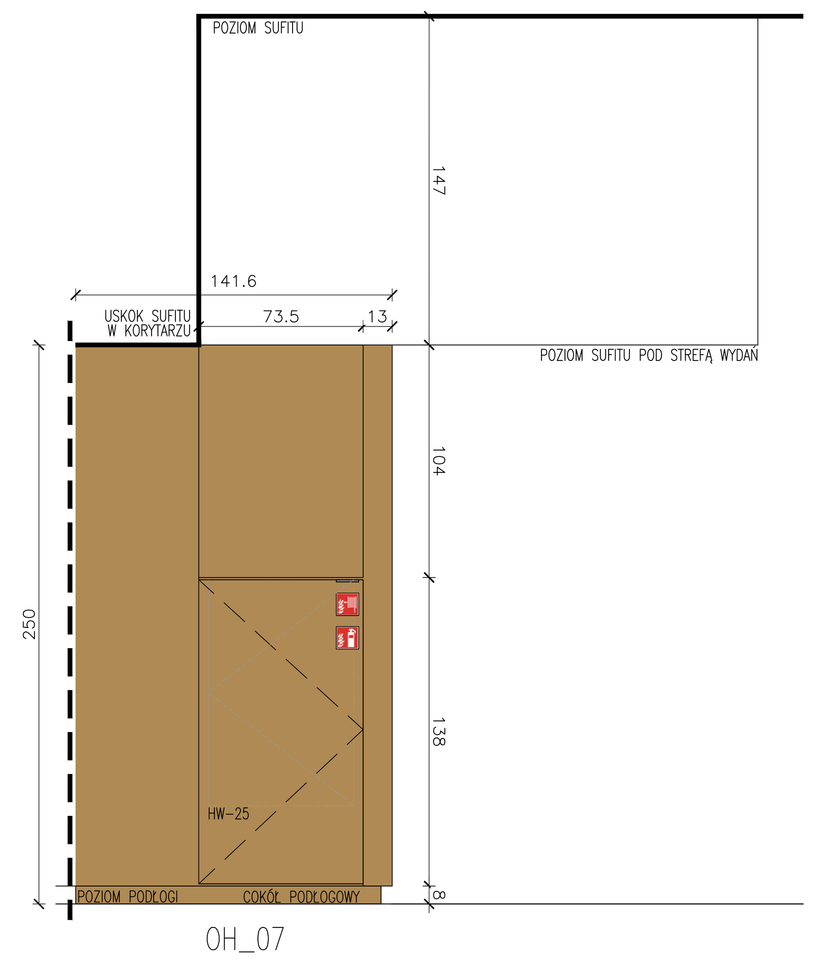	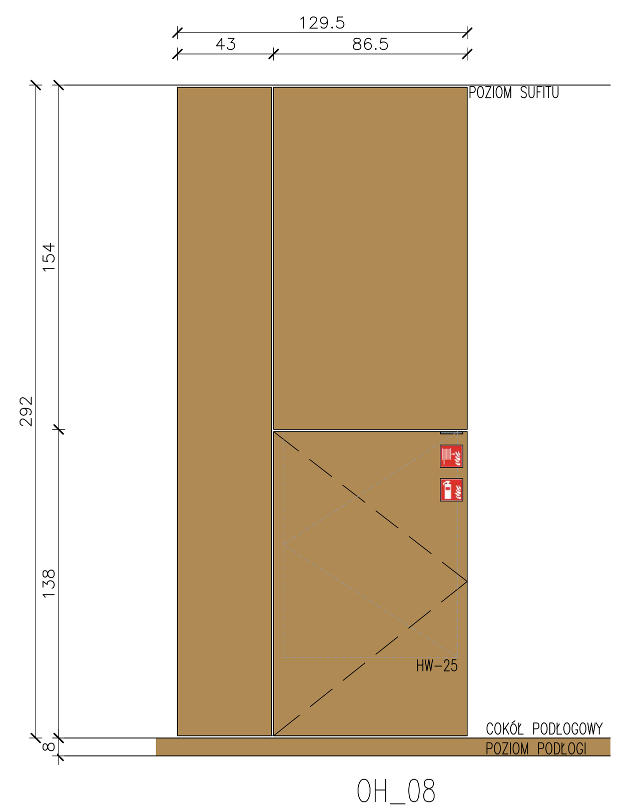	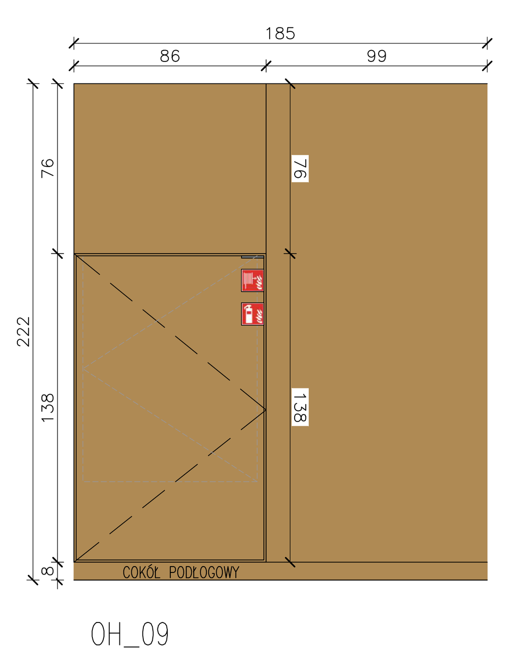
RZUT	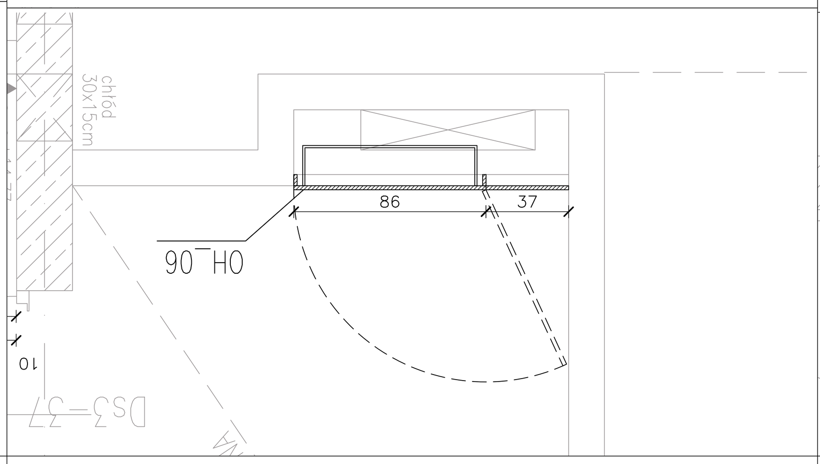	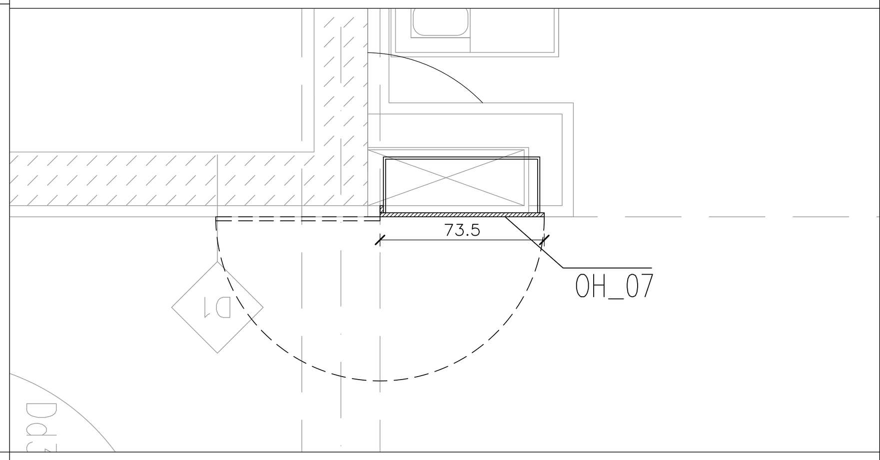	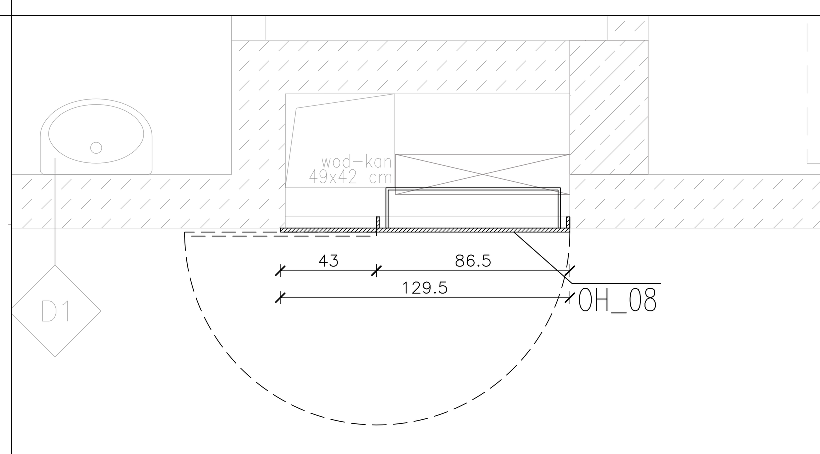	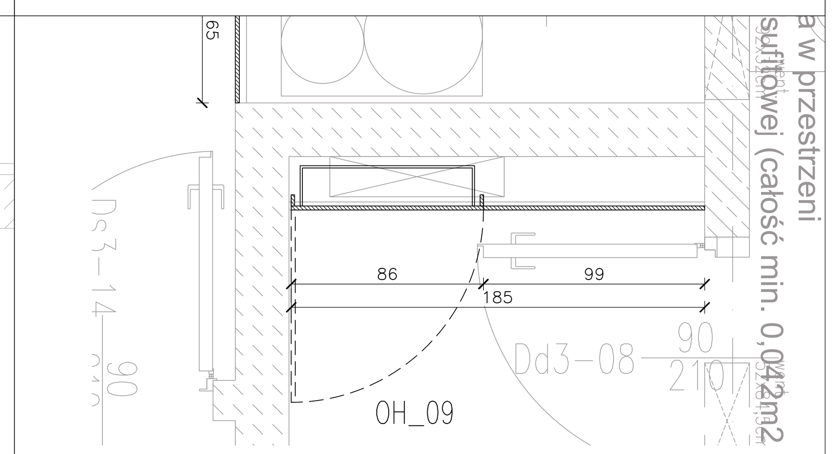
ILOŚĆ	1	1	3	1

1. OBUDOWY SZAFEK HYDRANTOWYCH NALEŻY WYKONAĆ Z PŁYT MDF FORNIROWANYCH W KOLORZE KLON .
2. KOLOR FORNIRU NALEŻY USZGONIĆ Z PROJEKTATEM PO PRZEDSTAWIENIU PRÓBEK.
3. SZAFKI NALEŻY WYPOZAŻYĆ W UCHWYT METALOWY W KOLORZE RAR 70337 ORAZ ZAPEWNIĆ SYSTEM ZAMYKANIA TYPU KLIK.
4. OBUDOWY SZAF ORAZ MONTAŻ HYDRATÓW NALEŻY ROZPOATRWAC RAZEM Z PROJEKTEM WOD-KAN.
5. NALEZY ZASTOSOWAĆ ZAWIASY UKRYTE UMOŻLIWIAJACE OTWARCIE / WYŁOŻENIE DRZWICZEK ZABUDOWY O KĄT 180 STOPNI.
6. ZABUDOWĘ W MIEJSCACH STYKU Z OKŁADZINAMI LAMELOWYMI NALEŻY DOPOSTOWAC DO PODZIAŁU LISTEW.
7. PRZY MONTAŻU SZAFEK HYDRATOWNYCH NALEŻY ZAPEWNIĆ MOŻLIWOŚĆ OTWARCIA DRZWI STALOWY O KĄT WYNIKAJACY Z PRZEPISÓW ODRĘDNYCH.
8. ZABUDOWY HYDRANÓW W W AULI WYKONAĆ WG ZESTAWIENIA OKŁADZIŃ SALI.
9. DRZWI OBUDOWY SZAFEK HYDRANTOWYCH NALEŻY WYPOSAŻYĆ Z NORMOWE OZNACZENIA WYNIKAJĄCE Z PRZEPISÓW ODRĘBNYCH.

UWAGI OGÓLNE:

1. WYKONAWCA PRZED PRZYSTĄPIENIEM DO ROBÓT ZOBOWIĄZANY JEST DO ZAPOZNANIA SIĘ ZE WSZYSTKIMI DOKUMENTACJAMI BRANŻOWYMI I TECHNICZNYMI, NALEŻY UWZGLĘDNIĆ W PIERWSZEJ KOLEJNOŚCI:
   - OPRACOWANIA PROJEKTU KONSTRUKCYJNEGO
   - OPRACOWANIA WYPOSAŻENIA TECHNICZNEGO I INSTALACJE
   - NIEZBĘDNE BRUZDY I PRZEBICIA
   - WYTYCZNE PRODUCENTÓW URZĄDZEŃ I WYPOSAŻENIA
   - SPECJALNE OPRACOWANIA PROJEKTOWE JAK OPINIE, OBLICZENIA ITP.
2. WSZYSTKIE ELEMENTY KONSTRUKCYJNE WYKONAĆ WG PROJEKTU KONSTRUKCJI, WSZELKIE EWENTUALNE KOLIZJE LUB NIEZGODNOŚCI Z PROJEKTEM ARCHITEKTURY NATYCHMIAST ZGŁOSIĆ PROJEKTANTOWI.
3. WSZYSTKIE WYMIARY PODANO W CENTYMETRACH. WYMIARY I RZĘDNE NALEŻY PRZELICZYĆ I SPRAWDZIĆ NA BUDOWIE. ZABRANIA SIĘ ODMIERZANIA WYMIARÓW I ODLEGŁOŚCI BEZPOŚREDNIO Z RYSUNKÓW. OBOWIĄZKIEM WYKONAWCY JEST SPRAWDZENIE WYMIARÓW Z NATURY. W PRZYPADKU JAKICHKOLWIEK ZMIAN LUB RÓŻNIC MIĘDZY PROJEKTEM A STANEM FAKTYCZNYM WYKONAWCA ZOBOWIĄZANY JEST NATYCHMIAST POWIADOMIĆ O TYM FAKCIE PROJEKTANTA. WYMIARY ŚCIAN GIPSO-KARTONOWYCH PODANO BEZ WYKOŃCZENIA.
4. ROBOTY BUDOWLANE I INSTALACYJNE MUSZĄ BYĆ PROWADZONE NA BIEŻĄCO Z RÓWNOLEGŁĄ KOORDYNACJĄ BRANŻOWĄ.
5. WARSTWY PRZEGRÓD WG OPISU TECHNICZNEGO .
6. WSZYSTKIE ELEMENTY BUDOWLANE ODDZIELENIA POŻAROWEGO W ZAKRESIE ICH PARAMETRÓW REI NALEŻY ODNOSIĆ DO WYMOGÓW WYNIKAJĄCYCH Z USTALEŃ PODZIAŁU STREF POŻAROWYCH Z OPRACOWANIA 02.1 PW OCHRONA PRZECIWPOŻAROWA
7. PRZEJŚCIA INSTALACYJNE PRZEZ PRZEGRODY OGNIOWE POZIOME I PIONOWE NALEŻY ZABEZPIECZYĆ DO WYMAGANEJ ODPORNOŚCI OGNIOWEJ PRZY UŻYCIU SPECJALNYCH MAS, KLAP P-POŻ, KASET OGNIOWYCH SYSTEMOWYCH.
8. W SPRAWACH NIE OKREŚLONYCH NINIEJSZĄ DOKUMENTACJĄ OBOWIĄZUJĄ:
   -WARUNKI TECHNICZNE WYKONYWANIA I ODBIORU ROBÓT BUDOWLANO-MONTAŻOWYCH (WG MINISTERSTWA BUDOWNICTWA I INSTYTUTU TECHNIKI BUDOWLANEJ)
   -NORMY POLSKIEGO KOMITETU NORMALIZACYJNEGO (PKN)
   -INSTRUKCJE, WYTYCZNE, ŚWIADECTWA DOPUSZCZENIA, ATESTY INSTYTUTU TECHNIKI BUDOWLANEJ
   -NSTRUKCJE, WYTYCZNE I WARUNKI TECHNICZNE PRODUCENTÓW I DOSTAWCÓW MATERIAŁÓW BUDOWLANYCH I INSTALACYJNYCH.
   -PRZEPISY TECHNICZNE INSTYTUCJI KONTROLUJĄCYCH JAKOŚĆ MATERIAŁÓW I WYKONYWANYCH ROBÓT
9. WSZELKIE WĄTPLIWOŚCI I NIEŚCISŁOŚCI POMIĘDZY RYSUNKAMI ARCHITEKTONICZNYMI A BRANŻOWYMI NALEŻY ROZWIĄZYWAĆ W POROZUMIENIU Z PROJEKTANTEM.
10. WYMAGANIA IZOLACYJNOŚCI AKUSTYCZNEJ PRZEGRÓD ZGODNIE Z WYTYCZNYMI ZAWARTYMI W OPRACOWANIU 02.2 PW OPERAT AKUSTYCZNY.
11. WSZYSTKIE OTWOROWANIA POD OKABLOWANIE TELETECHNICZNE I ELEKTRYCZNE W PODESTACH ORAZ SPOCZNIKACH KLATEK SCHODOWYCH (W TYM : ILOŚCI, WIELKOŚCI I LOKALIZACJA) WG. BRANŻY ELEKTRYCZNEJ
    UWAGA: W OBRĘBIE POMIESZCZEŃ: KUCHENNYCH, ORAZ PRZY NATRYSKACH, UMYWALKACH, POD PŁYTKI CERAMICZNE NALEŻY ZASTOSOWAĆ IZOLACJĘ PRZECIWWODNĄ TYPU POWŁOKOWEGO, MALOWANĄ NP. FOLIA W PŁYNIE, DO WYSOKOŚCI MIN. 2 M.
12. NALEŻY PRZEWIDZIEĆ WZMOCNIENIA ŚCIAN LEKKICH POD ELEMENTY DEKORACYJNE PROJEKTU WNĘTRZ, WISZĄCE MEBLE, GAŚNICE, GRZEJNIKI I INNE EL. INST. WIESZANE NA ŚCIANACH ORAZ ELEMENTY WYPOSAŻENIA KUCHNI RESTAURACYJNEJ ORAZ ŁAZIENEK.
13. W MIEJSCACH MOCOWANIA GRZEJNIKÓW DO ŚCIAN LEKKICH G-K NALEŻY DOŁOŻYĆ DODATKOWE PROFILE UA (MONTAŻ NA KĄTOWNIKACH STROP-STROP) I PRZYKRĘCIĆ GRZEJNIK BEZPOŚREDNIO DO NICH. PRZEJŚCIA KOŁKÓW LUB ŚRUB MONTAŻOWYCH W ŚCIANACH O ODPORNOŚCI OGNIOWEJ PRZEZ PŁYTY DODATKOWO NALEŻY USZCZELNIĆ OGNIOWO.
14. DLA ŚCIAN GK NALEŻY PRZEWIDZIEĆ PEŁNY ASORTYMENT ELEMENTÓW SYSTEMU DLA ŚCIAN SZKIELETOWYCH ZGODNIE Z WYMAGANIAMI I WYTYCZNYMI PRODUCENTA TAK, ABY SPEŁNIĆ WYTYCZNE DOTYCZĄCE PARAMETRÓW AKUSTYCZNYCH, P.POŻ. PO WYBORZE KONKRETNYCH FIRM/PRODUCENTÓW I TYPÓW MATERIAŁÓW, NA ETAPIE PROJEKTU WYKOŃCZENIOWEGO, NALEŻY UZGODNIĆ Z BIUREM WSZELKIE OSTATECZNE ROZWIĄZANIA I NIEZBĘDNE DETALE.
15. W PRZYPADKU PROWADZENIA INSTALACJI WEWNĄTRZ ŚCIAN TZW. LEKKICH (STG) -ZASTOSOWANE SYSTEMY MUSZĄ ZAPEWNIAĆ MOŻLIWOŚĆ PROWADZENIA INSTALACJI ZGODNIE Z WYTYCZNYMI PODUCENTA. DOTYCZY WSZYSTKICH ŚCIAN (W TYM Z WYMAGANIAMI P.POŻ, AKUSTYCZNYMI).
16. WSZYSTKIE TRANSFERY AKUSTYCZNE/WENTYLACYJNE WYKONAĆ WG. PROJEKTU WYKONAWCZEGO BRANŻY INSTALACJE WENTYLACJI.
17. WSZYSTKIE IZOLACJE HYDROIZOLACJE Z USZCZELNIENIAMI WYKONAĆ ŚCIŚLE WG. OPISÓW SPECYFIKACJI SST-02 ARCHITEKTURA ORAZ SST-05 KONSTRUKCJE.
18. WSZYSTKIE IZOLACJE TERMICZNE WYKONAĆ SCIŚLE WG. OPISÓW SPECYFIKACJI ARCHITEKTURY SST-02.
19. PODANE W NINIEJSZEJ DOKUMENTACJI WSZYSTKIE PARAMETRY BUDYNKU, ISTNIEJĄCYCH ELEMENTÓW ZAGOSPODAROWANIA TERENU I ICH RELACJA DO PROJEKTOWANEGO BUDYNKU I ZAGOSPODAROWANIA OTOCZENIA (KĄTY, WYMIARY ITP.) PODLEGAJĄ SPRAWDZENIU PRZED ROZPOCZĘCIEM REALIZACJI.
20. WYKONAWCY POSZCZEGÓLNYCH PRAC MOGĄ PRZEDSTAWIĆ RÓWNORZĘDNE ROZWIĄZANIA ALTERNATYWNE DO ROZWIĄZAŃ ZAMIESZCZONYCH W NINIEJSZYM OPRACOWANIU NA ZASADACH PRZEDSTAWIONYCH W SPECYFIKACJI OGÓLNEJ (ST).
21. WSZELKIE ODCHYLENIA OD WYMIARÓW PRZEWIDZIANYCH W ODPOWIEDNICH PRZEPISACH, PN LUB NINIEJSZEJ DOKUMENTACJI WYKONAWCZEJ (W ZALEŻNOŚCI OD TEGO, KTÓRE Z NICH SĄ BARDZIEJ RYGORYSTYCZNE) PRZEKRACZAJĄCE DOPUSZCZALNĄ PRZEZ NIE TOLERANCJĘ WYKONANIA, BĘDĄ KORYGOWANE NA WYŁĄCZNY KOSZT WYKONAWCY.
22. WSZELKIE NASUWAJĄCE SIĘ WYKONAWCY WĄTPLIWOŚCI DOTYCZĄCE INTERPRETACJI ZAPISÓW I RYSUNKÓW NINIEJSZEJ DOKUMENTACJI NALEŻY KONSULTOWAĆ Z AUTOREM PROJEKTU W FORMIE PISEMNEJ.
23. WYKONANIE POSZCZEGÓLNYCH ELEMENTÓW BUDYNKU WG DOKUMENTACJI WARSZTATOWEJ WYKONAWCY NA ZASADACH PRZEDSTAWIONYCH W SPECYFIKACJI OGÓLNEJ (ST).
24. AKCEPTACJA DOKUMENTACJI WARSZTATOWEJ PRZEZ ARCHITEKTA I/LUB WŁAŚCIWEGO Z UWAGI NA DANĄ BRANŻĘ PROJEKTANTA BRANŻOWEGO NA ZASADACH PRZEDSTAWIONYCH W SPECYFIKACJI OGÓLNEJ (ST)
25. KAŻDY WYKONYWANY PRZEZ WYKONAWCĘ ELEMENT BUDYNKU WIDOCZNY PO ZAKOŃCZENIU ROBÓT BUDOWLANYCH WYMAGA PRZED ROZPOCZĘCIEM ROBÓT BUDOWLANYCH UZGODNIENIA TEGO ELEMENTU I JEGO KOLORYSTYKI. WYKONAWCA PRZYGOTUJE PRÓBKI CELEM ICH PRZEDSTAWIENIA DO AKCEPTACJI PRZEZ ARCHITEKTA I ZAMAWIAJĄCEGO. AKCEPTACJA OZNACZA ZATWIERDZENIE WYRAŻANE W FORMIE PISEMNEJ (ZGODNIE Z ST). PRÓBKI WZORCOWE PRZECHOWYWANE PRZEZ ARCHITEKTA STANOWIĆ BĘDĄ PUNKT ODNIESIENIA PRZY ODBIORZE PRAC.

UWAGI SZCZEGÓŁOWE:

1. ODPORNOŚCI OGNIOWE " EI" DLA ELEMENTÓW BUDYNKU STANOWIĄ WYTYCZNĄ DLA PRZEJŚĆ I PRZEPUSTÓW INSTALACJI. WYMAGANIA WYNIKAJĄCE Z ODPORNOŚCI OGNIOWEJ "R" DLA KONSTRUKCJI NALEŻY ROZPATRYWAĆ INDYWIDUALNIE W ZALEŻNOŚCI OD MIEJSCA W BUDYNKU ZE ZWRÓCENIEM SZCZEGÓLNEJ NA ZAPIS OPERATU P.POŻ. :

-GŁÓWNA KONSTRUKCJA NOŚNA	R 60 *
-KONSTRUKCJA NOŚNA CZĘŚCI PODZIEMNEJ	R 120
-STROPY	REI 60
-STROP NAD PODPIWNICZENIEM	REI 120
-STROPODACH	REI 60
-ŚCIANY WEWNĘTRZNE	EI 15
-ŚCIANY ZEWEWNĘTRZNE	EI 30 (O-I)**

* WSZYSTKIE ŚCIANY ODDZIELENIA PRZECIWPOŻAROWEGO OPARTE BĘDĄ NA ELEMENTACH POSIADAJĄCYCH KLASĘ NIE MNIEJ NIŻ R 120 ODPORNOŚCI OGNIOWEJ

** W ZAKRESIE PASA MIĘDZYKONDYGNACYJNEGO, WRAZ Z JEGO POŁĄCZENIEM ZE STROPEM LUB WG JEDNOSTKOWEGO DOPUSZCZENIA DLA RYGLI P.POŻ

2. SZCZEGÓŁOWE WYMIAROWANIE KRZYWIZN WG OSOBNYCH RYSUNKÓW ZAŁĄCZONYCH DO OPRACOWANIA .
3. SZCZEGÓŁOWE WYMIARY I OSPRZĘT TYPÓW DRZWI I BRAM WG RYSUNKÓW ZESTAWCZYCH. DOBIERANE DRZWI MUSZĄ BYĆ ZGODNE ZE WSZYSTKIMI WYMIARAMI ZAWARTYMI W RYS. ZESTAWCZYCH DETALACH.
4. OPISY WARSTW PRZEGRÓD PIONOWYCH/POZIOMYCH ZAWRTE SĄ W OPISIE TECHNICZNYM ARCHITEKTURY.
5. JEŻELI RYSUNEK JEST CZĘŚCIĄ WIĘKSZEJ CAŁOŚCI NALEŻY GO ROZPATRYWAĆ RAZEM Z RYSUNKAMI WSKAZANYMI PRZY GRANICACH SEKCJI.

±0.00=219.46 m n.p.m.

OBIEKT: BUDOWA BUDYNKU DYDAKTYCZNEGO UNIWERSYTETU WRAZ Z GARAŻEM PODZIEMNYM POLEGAJĄCA NA ROZBUDOWIE I PRZEBUDOWIE BUDYNKU BIBLIOTEKI UNIWERSYTETU PAPIESKIEGO JANA PAWŁA II W KRAKOWIE, WRAZ Z INFRASTRUKTURĄ TECHNICZNĄ I KOMUNIKACYJNĄ W ZAKRESIE NASTĘPUJĄCYCH ROBÓT BUDOWLANYCH:
- BUDOWA ZEWNĘTRZNYCH INSTALACJI : WODOCIĄGOWEJ, KANALIZACJI SANITARNEJ, KANALIZACJI DESZCZOWEJ WRAZ ZE ZBIORNIKAMI RETENCYJNYMI PRZEPŁYWOWYMI, ELEKTRYCZNEJ, OŚWIETLENIA TERENU,TELETECHNICZNEJ,
- PRZEBUDOWA ZEWNĘTRZNEJ INSTALACJI KANALIZACJI OGÓLNOSPŁAWNEJ,
- PRZEBUDOWA ISTNIEJĄCEJ STUDZIENKI WODOMIERZOWEJ,
- LIKWIDACJA ISTNIEJĄCEGO OŚWIETLENIA TERENU,
- LIKWIDACJA ISTNIEJĄCEJ ZEWNĘTRZNEJ INSTALACJI TELETECHNICZNEJ,
- PRZEBUDOWA UKŁADU PLACÓW, MIEJSC POSTOJOWYCH I DRÓG WEWNĘTRZNYCH, NA DZIAŁKACH NR 35/8, 37/7, 38/3, 39, 40, 62/7, 105/3, 50/2, 57/1, 57/4, 62/8, 57/5 OBR. 35 PODGÓRZE, PRZY UL. MICHAŁA BOBRZYŃSKIEGO W KRAKOWIE"

INWESTOR: **UNIWERSYTET PAPIESKI JANA PAWŁA II W KRAKOWIE**
31-002 KRAKÓW
UL.KANONICZA 25
TEL: 12 421 68 48

PODPISY:

INGARDEN & EWY

ARCHITEKT: K. INGARDEN, J.EWY ARCHITEKCI SP. Z O.O.
31-126 KRAKÓW,
UL. GRABOWSKIEGO 5/3
TEL / FAX: 0048 12 4250680

PROJEKTANT: ARCH. KRZYSZTOF INGARDEN GP Upr. 408/90
ARCH. JACEK EWÝ UAN UPR. 323/87
SPRAWDZAJĄCY: ARCH KRZYSZTOF STĘPNIAK UAN Upr. 48/89
OPRACOWAL: ARCH. SYLWESTER STANIUCHA, INŻ PIOTR BLICHARZ

KONSTRUKCJA: GSBK BIURO KONSTRUKCYJNE
UL. KRÓLOWEJ JADWIGI 192A,
30-212 KRAKÓW
TEL: 0048 12 362 95 90

INSTALACJE: MBC
UL. OLIMPIJSKA 7,
41-100 SIEMIANOWICE ŚLĄSKIE
TEL: 0048 32 720 33 00

DROGI: PRACOWNIA PLANOWANIA I PROJEKTOWANIA SYSTEMÓW TRANSPORTU ALTRANS STANISŁAW ALBRICHT.
UL. JULIUSZA LEA 114
30-133 KRAKÓW
TEL: 12 6239345

PROJEKT ZIELENI: PRACOWNIA PROJEKTOWA " L A N D - A R C H " M. TUJKO
UL.ADAMA VETULANIEGO 1A P.329,
31-227 KRAKÓW
TEL: 512355684

TYTUŁ:	ZESTAWIENIE ZABUDOWY SZAFEK HYDRANTOWYCH	NR ARKUSZA:	PW-02-03-06-2022-828
		SKALA:	1:20
		REWIZJA:	0
		DATA:	03.06.2022
		FAZA:	PROJEKT WYKONAWCZY
		BRANŻA:	ARCHITEKTURA

NR	DATA:	MODYFIKACJA: