Ława Ł1, szt.1 *w osi E*

1:50

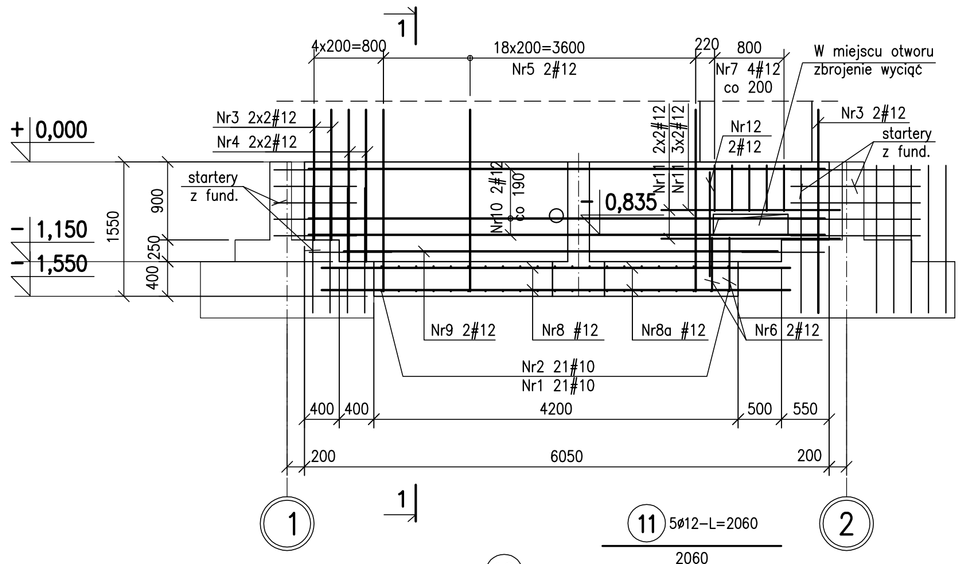

(11) 5ø12–L=2060
2060

(10) 10ø12–L=5950
5950

(9) 2ø12–L=5000
5000

(8a) 4ø16–L=5400
5400

(8) 4ø12–L=5400
5400

1–1

1:25

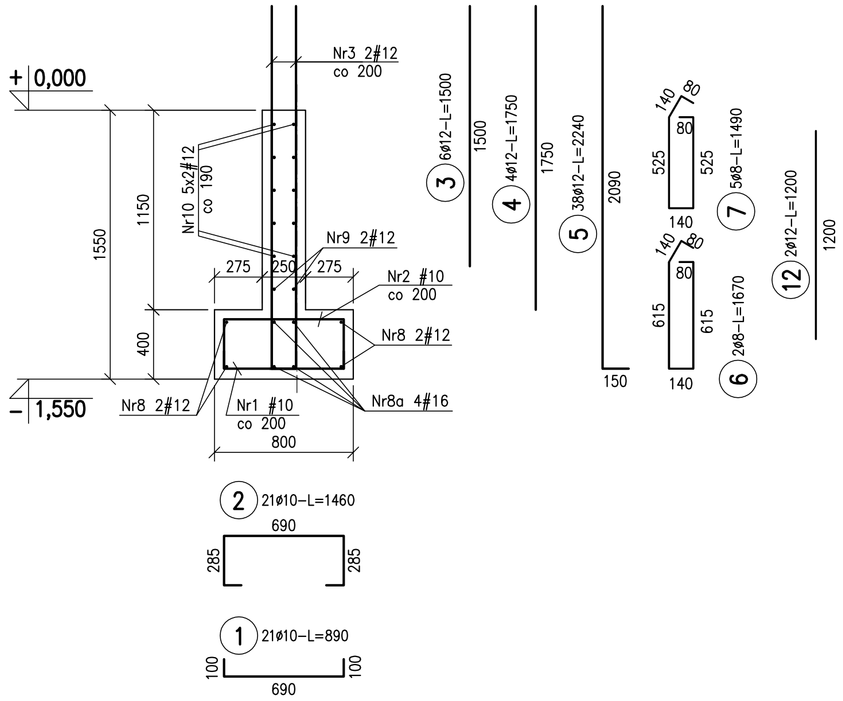

(2) 21ø10–L=1460
690

(1) 21ø10–L=890
690

Ława Ł2, szt.1 *w osi E*

1:50

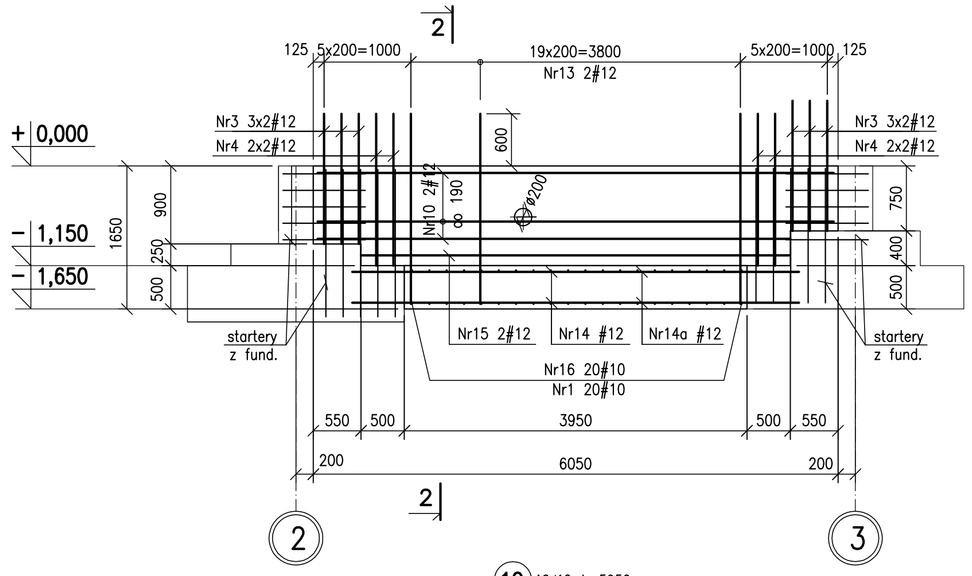

(10) 10ø12–L=5950
5950

(15) 2ø12–L=4940
4940

(14a) 4ø16–L=5150
5150

(14) 4ø12–L=5150
5150

1–1

1:25

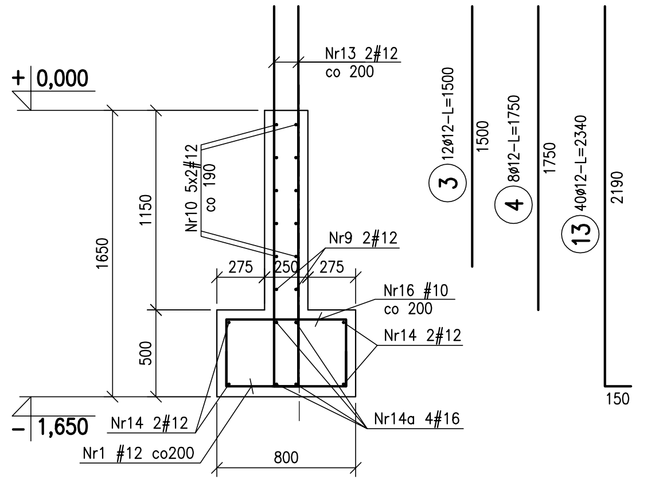

(16) 20ø10–L=1660
690

(1) 20ø10–L=890
690

Ława Ł3, szt.1 *w osi E*

1:50

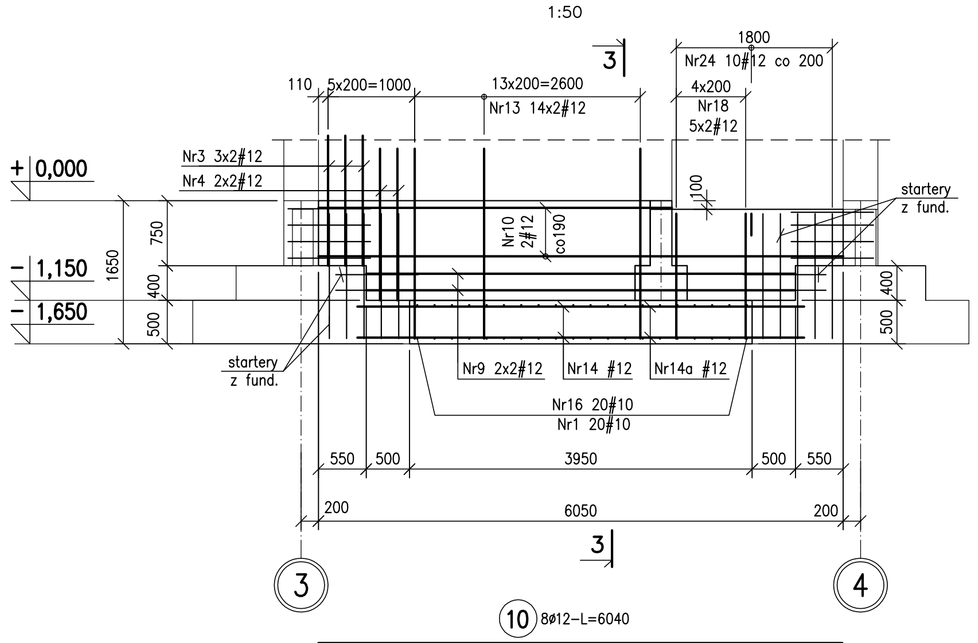

(10) 8ø12–L=6040
6040

(9) 4ø12–L=4940
4940

(14a) 4ø16–L=5150
5150

(14) 4ø12–L=5150
5150

3–3

1:25

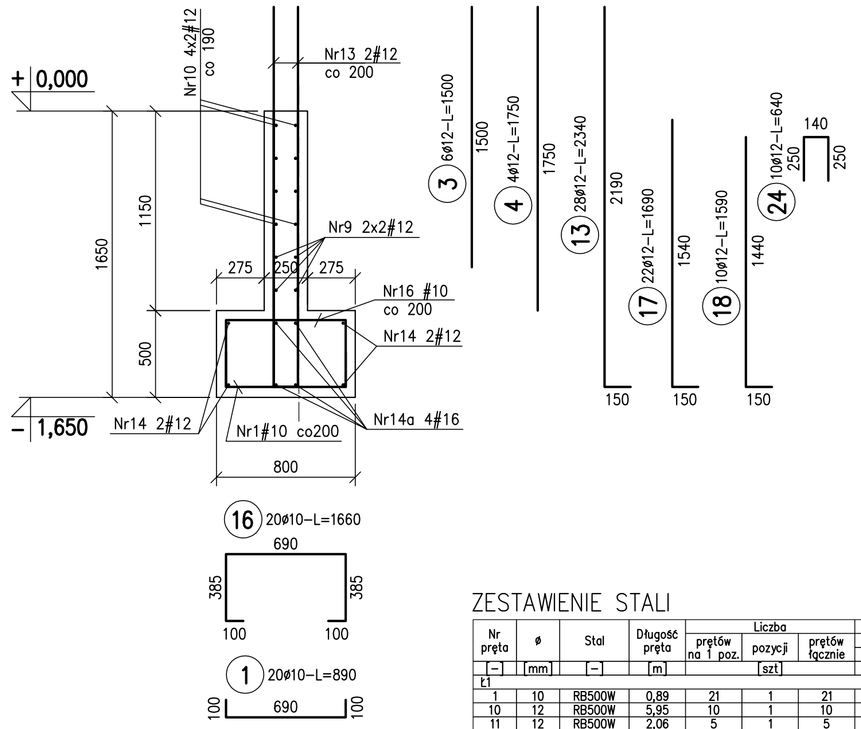

(16) 20ø10–L=1660
690

(1) 20ø10–L=890
690

Ława Ł4, szt.1 *w osi E*

1:50

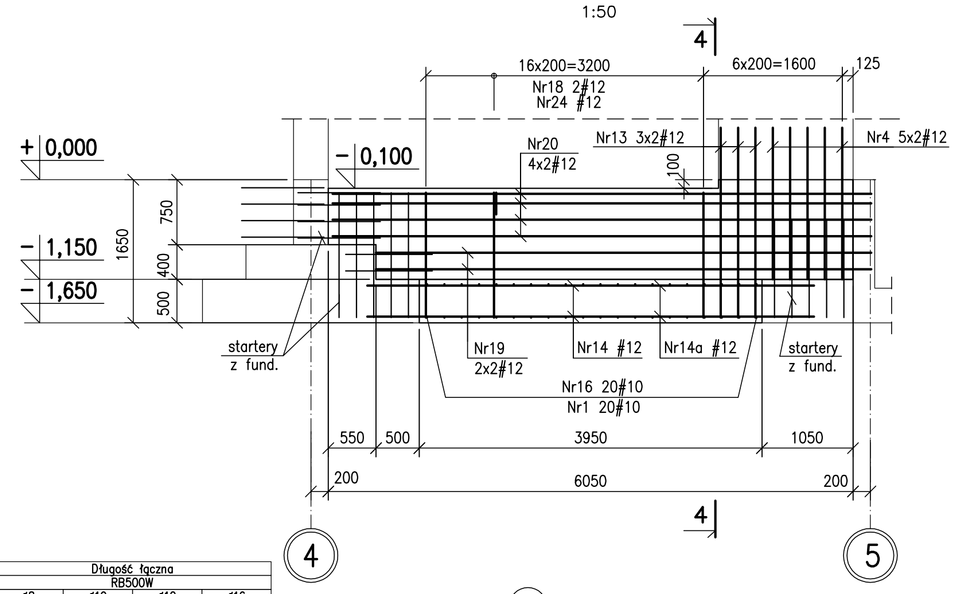

(20) 8ø12–L=6360
6210

(19) 4ø12–L=5810
5660

(14a) 4ø16–L=5150
5150

(14) 4ø12–L=5150
5150

4–4

1:25

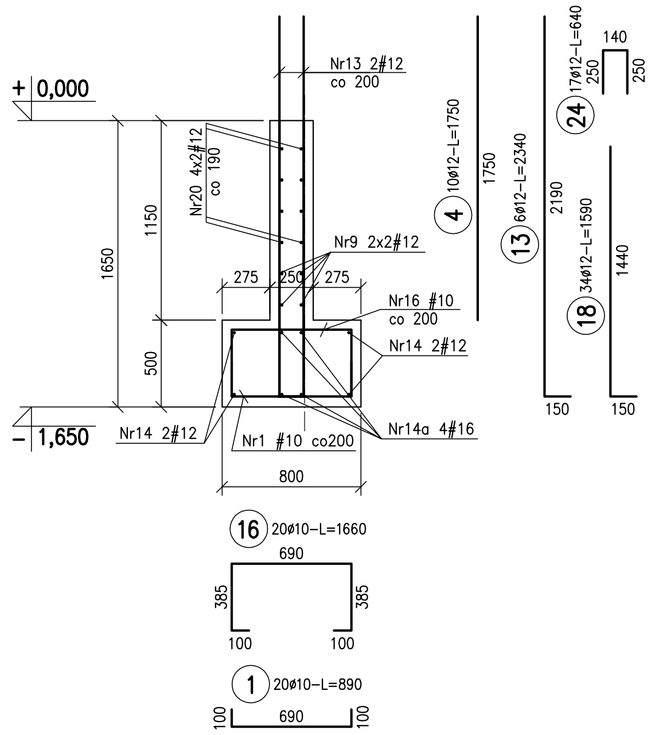

(16) 20ø10–L=1660
690

(1) 20ø10–L=890
690

Ł5–dozbrojenie otworu, szt.1

1:25

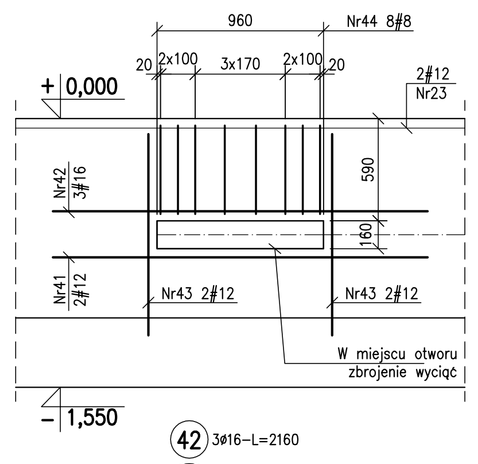

(42) 3ø16–L=2160

(41) 4ø12–L=2160
2160

(43) 4ø12–L=1160
1160

(44) 8ø8–L=1460
510 510 80
140 140

Ława Ł5, szt.1

1:25

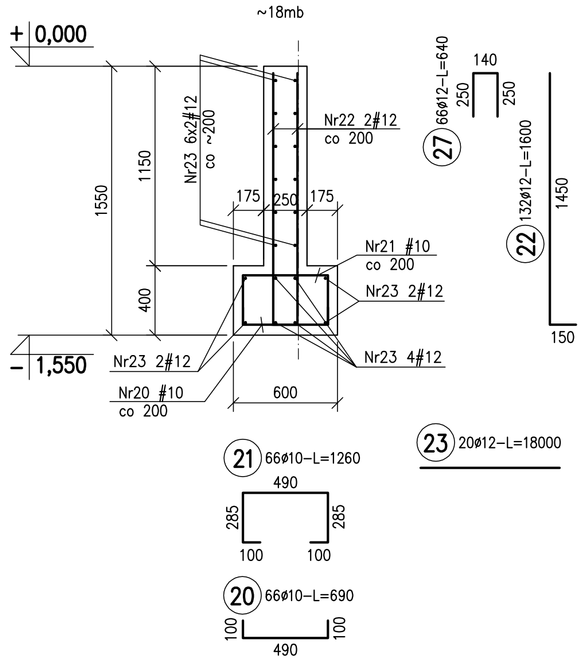

(21) 66ø10–L=1260
490

(20) 66ø10–L=690
490

ZESTAWIENIE STALI

Nr pręta	ø	Stal	Długość pręta	Liczba: prętów na 1 poz.	Liczba: pozycji	Liczba: prętów łącznie	Długość łączna RB500W ø8	ø10	ø12	ø16
[–]	[mm]	[–]	[m]		[szt]			[m]		
Ł1										
1	10	RB500W	0,89	21	1	21		18,69		
10	12	RB500W	5,95	10	1	10			59,50	
11	12	RB500W	2,06	5	1	5			10,30	
12	12	RB500W	1,20	2	1	2			2,40	
2	10	RB500W	1,46	21	1	21		30,66		
3	12	RB500W	1,50	6	1	6			9,00	
4	12	RB500W	1,75	4	1	4			7,00	
5	12	RB500W	2,24	38	1	38			85,12	
6	8	RB500W	1,67	2	1	2	3,34			
7	8	RB500W	1,49	5	1	5	7,45			
8	12	RB500W	5,40	4	1	4			21,60	
8a	16	RB500W	5,40	4	1	4				21,60
9	12	RB500W	5,00	2	1	2			10,00	
Ł2										
1	10	RB500W	0,89	20	1	20		17,80		
10	12	RB500W	5,95	10	1	10			59,50	
13	12	RB500W	2,34	40	1	40			93,60	
14	12	RB500W	5,15	4	1	4			20,60	
14a	16	RB500W	5,15	4	1	4				20,60
15	12	RB500W	4,94	2	1	2			9,88	
16	10	RB500W	1,66	20	1	20		33,20		
3	12	RB500W	1,50	12	1	12			18,00	
4	12	RB500W	1,75	8	1	8			14,00	
Ł3										
1	10	RB500W	0,89	20	1	20		17,80		
10	12	RB500W	6,04	8	1	8			48,32	
13	12	RB500W	2,34	28	1	28			65,52	
14	12	RB500W	5,15	4	1	4			20,60	
14a	16	RB500W	5,15	4	1	4				20,60
16	10	RB500W	1,66	20	1	20		33,20		
17	12	RB500W	1,69	22	1	22			37,18	
18	12	RB500W	1,59	10	1	10			15,90	
24	12	RB500W	0,64	10	1	10			6,40	
3	12	RB500W	1,50	6	1	6			9,00	
4	12	RB500W	1,75	4	1	4			7,00	
9	12	RB500W	4,94	4	1	4			19,76	
Ł4										
1	10	RB500W	0,89	20	1	20		17,80		
10	12	RB500W	6,36	8	1	8			50,88	
13	12	RB500W	2,34	6	1	6			14,04	
14	12	RB500W	5,15	4	1	4			20,60	
14a	16	RB500W	5,15	4	1	4				20,60
16	10	RB500W	1,66	20	1	20		33,20		
18	12	RB500W	1,59	34	1	34			54,06	
19	12	RB500W	5,81	4	1	4			23,24	
24	12	RB500W	0,64	17	1	17			10,88	
4	12	RB500W	1,75	10	1	10			17,50	
Ł5										
20	10	RB500W	0,69	66	1	66		45,54		
20	12	RB500W	0,64	66	1	66			42,24	
21	10	RB500W	1,26	66	1	66		83,16		
22	12	RB500W	1,60	132	1	132			211,20	
23	12	RB500W	18,00	20	1	20			360,00	
41	12	RB500W	2,16	4	1	4			8,64	
41	16	RB500W	2,16	3	1	3				6,48
43	12	RB500W	1,16	4	1	4			4,64	
44	8	RB500W	1,46	8	1	8	11,68			
Razem długość prętów						[mb]	22,47	331,05	1468,10	89,88
Masa jednostkowa						[kg/mb]	0,395	0,617	0,888	1,578
Masa prętów dla danej średnicy						[kg]	8,9	204,3	1303,7	141,8
Masa łącznie						[kg]	1658,7			

UWAGA : Sumaryczna długość prętów jest długością rzeczywistą w osi pręta metodą B wg PN–EN ISO 3766:2006.

Materiał:

Klasa betonu: C25/30 W8 (B30)
Podbeton: C8/10
Stal zbrojeniowa: A–IIIN
Otulina: 50mm

Uwagi:

1. Wszystkie wymiary podano w milimetrach.
2. Rysunek należy rozpatrywać łącznie z pozostałymi rysunkami konstrukcji oraz P.T. Architektury i pozostałych branż.
3. Klasa ekspozycji konstrukcji XA1.
4. Poziom ±0,00 =+204,30m n.p.m.
5. Przed montażem zbrojenia wszystkie wymiary sprawdzić na budowie.
6. W przypadku kolizji prętów doprowadzić do optymalnego rozwiązania odginając lub docinając pręty zbrojenia przy zachowaniu warunku minimalnej długości zakładu.

INWESTOR
AKADEMIA GÓRNICZO - HUTNICZA
IM. STANISŁAWA STASZICA W KRAKOWIE
AL. MICKIEWICZA 30, 30-059 KRAKÓW, TEL. (12) 6173366

PROJEKTANT
APA CZECH_DULIŃSKI_WRÓBEL
AGENCJA PROJEKTOWA " ARCHITEKTURA " SP. Z O. O.
UL. WRÓBLEWSKIEGO 32, 31-148 KRAKÓW, TEL. (12) 6310960

PODWYKONAWCA
INŻYNIERSKA PRACOWNIA PROJEKTOWA SP. Z O.O
ul.Ujastek 7, 30-969 Kraków tel. 012 644 54 41
ipp@ipp.krakow.pl

TEMAT
BUDOWA BUDYNKU STUDENCKIEGO CENTRUM KONSTRUKCYJNEGO AGH WRAZ Z MIEJSCAMI POSTOJOWYMI, UKŁADEM KOMUNIKACYJNYM ORAZ WBUDOWANĄ STACJĄ TRANSFORMATOROWĄ
NA CZĘŚCI DZIAŁEK NR 653/44, 653/54, 653/59
OBR. 4, JEDN. EWID. KROWODRZA, PRZY UL. KAWIORY W KRAKOWIE.

FAZA: PROJEKT WYKONAWCZY
BRANŻA: KONSTRUKCJA
BRANŻA SZCZEGÓŁOWA: Konstrukcje żelbetowe - zbrojenie

PROJEKTANCI: mgr inż. Jolanta Marzec	UPRAWNIENIA/SPECJALNOŚĆ: BPP Upr. 241/83	DATA: 08.21	
WSPÓŁPRACA PROJEKTOWA: mgr inż. Sławomir Koszarek	UPRAWNIENIA/SPECJALNOŚĆ:	08.21	
SPRAWDZAJĄCY: mrg inż. Teresa Mystek	UPRAWNIENIA/SPECJALNOŚĆ: UAN Upr. 233/85	08.21	

TEMAT RYSUNKU: Ławy - Ł1÷Ł5

SK	FAZA	BRANŻA	NR RYSUNKU
SCK/PW/K			K19

DATA: SIERPIEŃ 2021
SKALA: 1:50