Ława Ł8, szt.3 *w osi A*
1:50

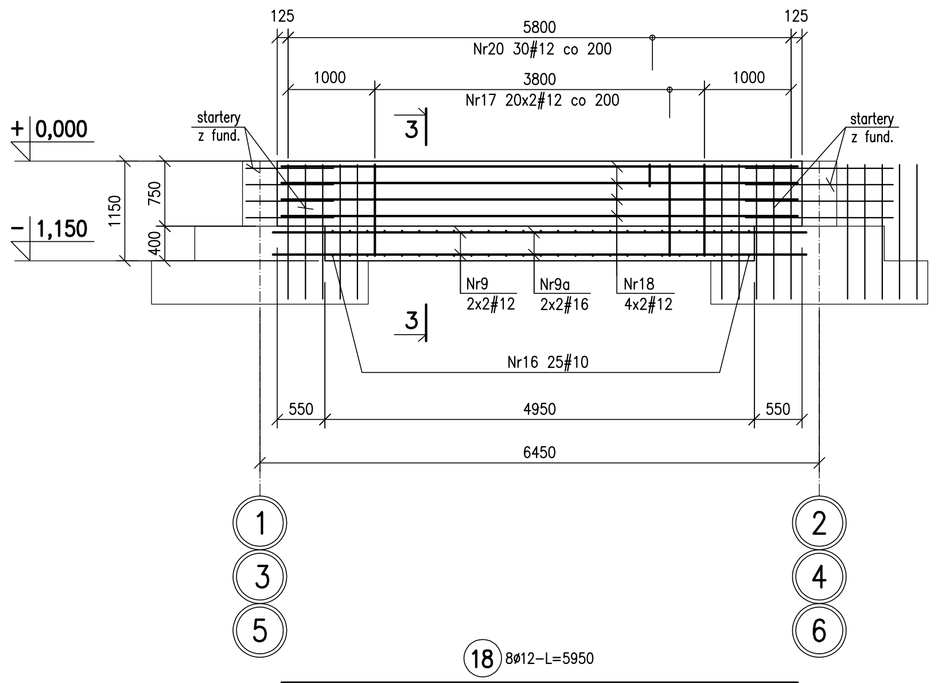

18 8ø12–L=5950
5950

19a 4ø16–L=6150
6150

19 4ø12–L=6150
6150

3–3
1:25

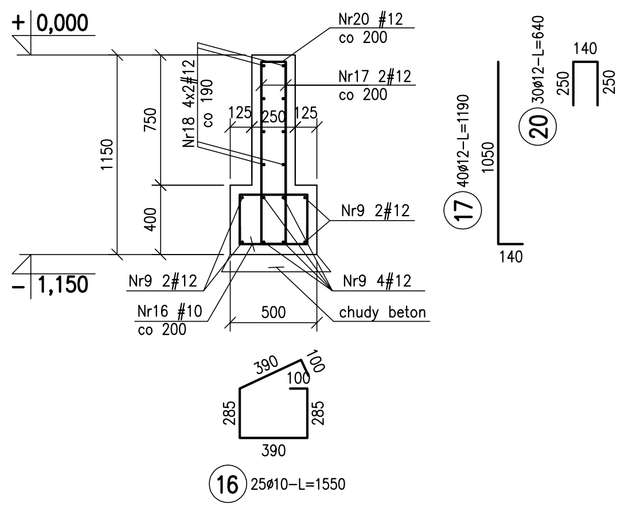

16 25ø10–L=1550

17 40ø12–L=1190
1050
140

20 30ø12–L=640
140
250
250

Ława Ł9, szt.1 *w osi A*
1:50

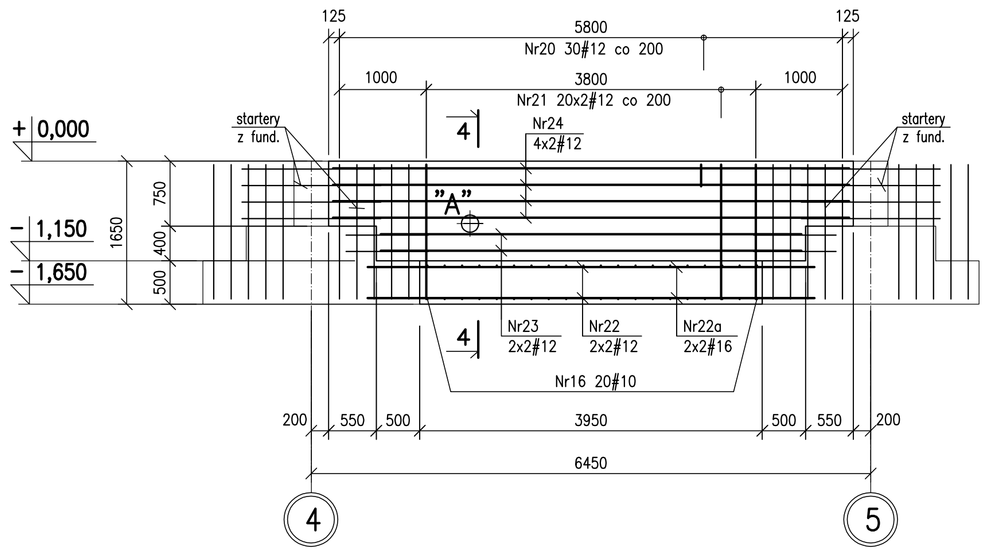

24 8ø12–L=5950
5950

23 4ø12–L=4850
4850

22a 4ø16–L=5150
5150

22 4ø12–L=5150
5150

4–4
1:25

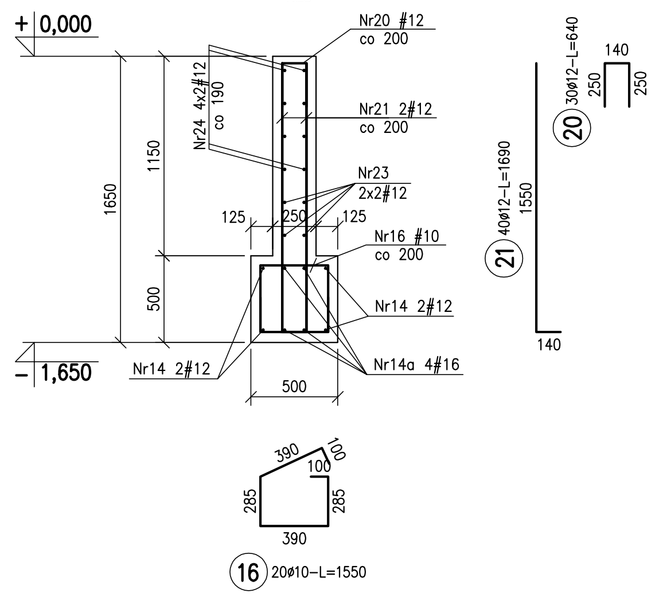

16 20ø10–L=1550

20 30ø12–L=640
140
250
250

21 40ø12–L=1690
1550
140

Ława Ł9.1, szt.1 *w osi A*
1:50

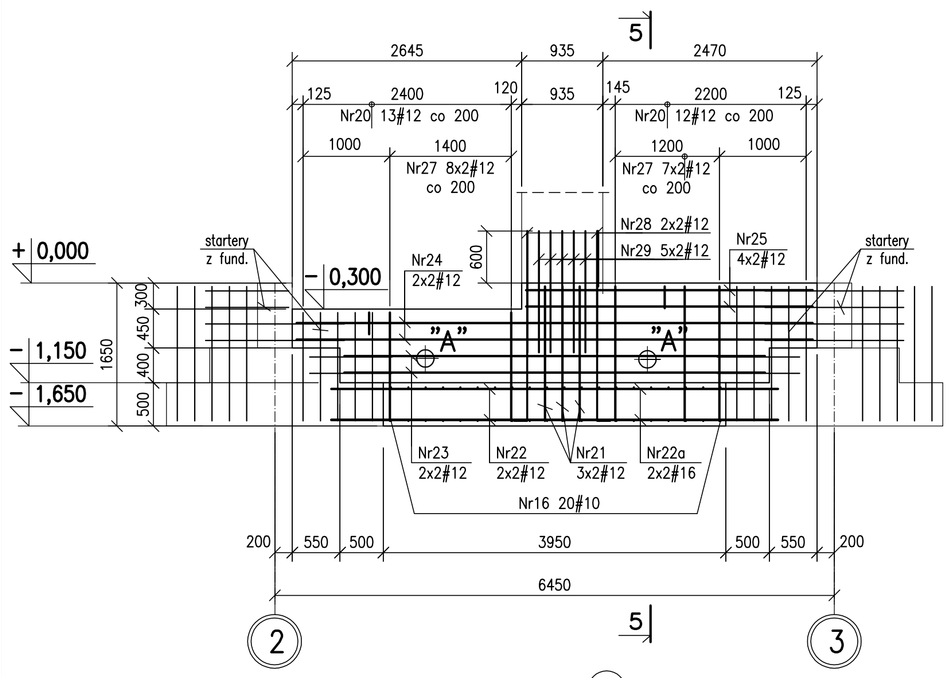

25 4ø12–L=3300
3300

24 4ø12–L=5950
5950

23 4ø12–L=4850
4850

22a 4ø16–L=5150
5150

22 4ø12–L=5150
5150

5–5
1:25

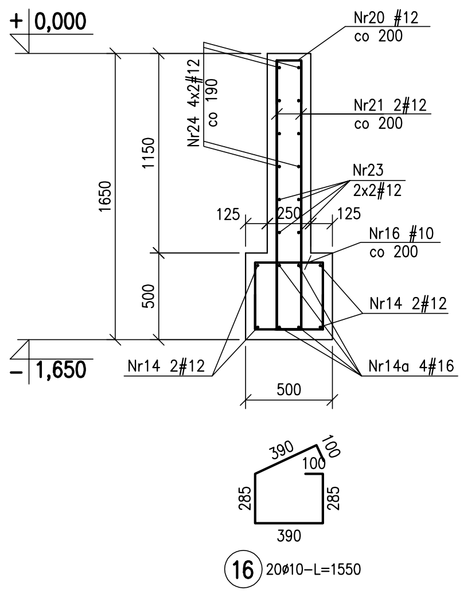

16 20ø10–L=1550

20 25ø12–L=640
140
250
250

21 20ø12–L=1690
1550
140

27 16ø12–L=1400
1250
150

28 4ø12–L=2190
2190
150

29 10ø12–L=1400
1400

Ława Ł9.2, szt.1 *w osi A*
1:50

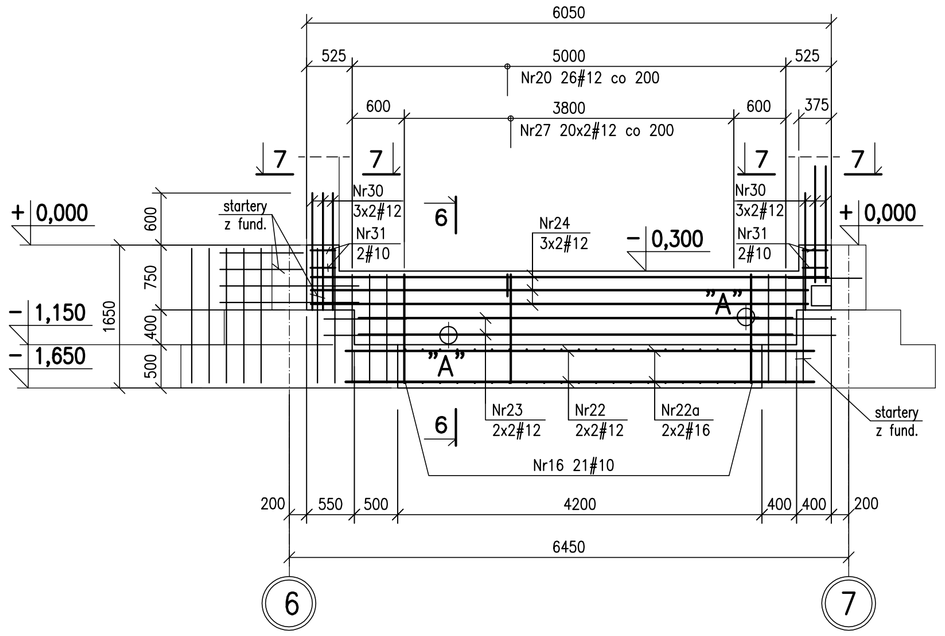

24 6ø12–L=5950
5950

33 4ø12–L=5000
5000

32a 4ø16–L=5400
5400

32 4ø12–L=5400
5400

6–6
1:25

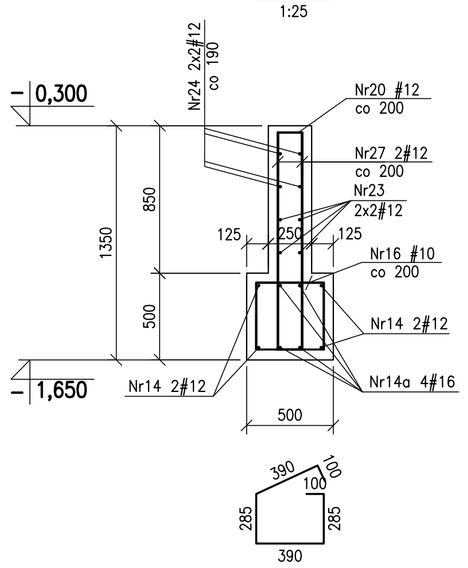

16 21ø10–L=1550

20 26ø12–L=640
140
250
250

27 40ø12–L=1400
1250
150

30 12ø12–L=1350
1350

7–7
1:25

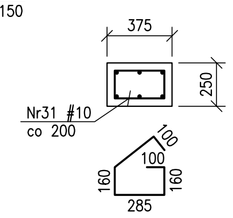

31 4ø10–L=1090

Detal "A, szt.5
1:25

W miejscach otworów zbrojenie wyciąć

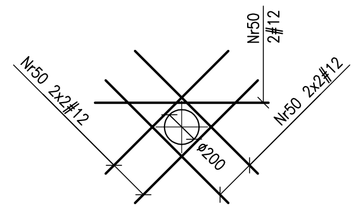

50 10ø12–L=1000
1000

ZESTAWIENIE STALI

Nr pręta	ø	Stal	Długość pręta	Liczba: prętów na 1 poz.	Liczba: pozycji	Liczba: prętów łącznie	Długość łączna RB500W: ø10	Długość łączna RB500W: ø12	Długość łączna RB500W: ø16
[–]	[mm]	[–]	[m]	[szt]				[m]	
Det. "A"									
50	12	RB500W	1,00	10	5	50		50,00	
ł8									
16	10	RB500W	1,55	25	3	75	116,25		
17	12	RB500W	1,19	40	3	120		142,80	
18	12	RB500W	5,95	8	3	24		142,80	
19	12	RB500W	6,15	4	3	12		73,80	
19a	16	RB500W	6,15	4	3	12			73,80
20	12	RB500W	0,64	30	3	90		57,60	
ł9									
16	10	RB500W	1,55	20	1	20	31,00		
17	12	RB500W	1,69	40	1	40		67,60	
20	12	RB500W	0,64	30	1	30		19,20	
22	12	RB500W	5,15	4	1	4		20,60	
22a	16	RB500W	5,15	4	1	4			20,60
24	12	RB500W	5,95	8	1	8		47,60	
9	12	RB500W	4,85	4	1	4		19,40	
ł9.1									
16	10	RB500W	1,55	20	1	20	31,00		
17	12	RB500W	1,69	20	1	20		33,80	
20	12	RB500W	0,64	25	1	25		16,00	
22	12	RB500W	5,15	4	1	4		20,60	
22a	16	RB500W	5,15	4	1	4			20,60
24	12	RB500W	5,95	4	1	4		23,80	
25	12	RB500W	3,30	4	1	4		13,20	
27	12	RB500W	1,40	16	1	16		22,40	
28	12	RB500W	2,19	4	1	4		8,76	
29	12	RB500W	1,40	10	1	10		14,00	
9	12	RB500W	4,85	4	1	4		19,40	
ł9.2									
16	10	RB500W	1,55	20	1	20	31,00		
20	12	RB500W	0,64	26	1	26		16,64	
24	12	RB500W	5,95	6	1	6		35,70	
27	12	RB500W	1,40	40	1	40		56,00	
30	12	RB500W	1,35	12	1	12		16,20	
31	10	RB500W	1,09	4	1	4	4,36		
32	12	RB500W	5,40	4	1	4		21,60	
32a	16	RB500W	5,40	4	1	4			21,60
33	12	RB500W	5,00	4	1	4		20,00	
Razem długość prętów					[mb]		213,61	979,50	136,60
Masa jednostkowa					[kg/mb]		0,617	0,888	1,578
Masa prętów dla danej średnicy					[kg]		131,8	869,8	215,6
Masa łącznie					[kg]			1217,2	

UWAGA : Sumaryczna długość prętów jest długością rzeczywistą w osi pręta metodą B wg PN-EN ISO 3766:2006.

Materiał:

Klasa betonu: C25/30 W8 (B30)
Podbeton: C8/10
Stal zbrojeniowa: A–IIIN
Otulina: 50mm

Uwagi:

1. Wszystkie wymiary podano w milimetrach.
2. Rysunek należy rozpatrywać łącznie z pozostałymi rysunkami konstrukcji oraz P.T. Architektury i pozostałych branż.
3. Klasa ekspozycji konstrukcji XA1.
4. Poziom ±0,00 =+204,30m n.p.m.
5. Przed montażem zbrojenia wszystkie wymiary sprawdzić na budowie.
6. W przypadku kolizji prętów doprowadzić do optymalnego rozwiązania odginając lub docinając pręty zbrojenia przy zachowaniu warunku minimalnej długości zakładu.

INWESTOR
AKADEMIA GÓRNICZO - HUTNICZA
IM. STANISŁAWA STASZICA W KRAKOWIE
AL. MICKIEWICZA 30, 30-059 KRAKÓW, TEL. (12) 6173366

PROJEKTANT
APA CZECH_DULIŃSKI_WRÓBEL
AGENCJA PROJEKTOWA " ARCHITEKTURA " SP. Z O. O.
UL. WRÓBLEWSKIEGO 3/2, 31-148 KRAKÓW, TEL. (12) 6310860

PODWYKONAWCA
INŻYNIERSKA PRACOWNIA PROJEKTOWA SP. Z O.O
ul.Ujastek 7, 30-969 Kraków tel. 012 644 54 41
ipp@ipp.krakow.pl

TEMAT
BUDOWA BUDYNKU STUDENCKIEGO CENTRUM KONSTRUKCYJNEGO AGH WRAZ Z MIEJSCAMI POSTOJOWYMI, UKŁADEM KOMUNIKACYJNYM ORAZ WBUDOWANĄ STACJĄ TRANSFORMATOROWĄ
NA CZĘŚCI DZIAŁEK NR 653/44, 653/54, 653/59
OBR. 4, JEDN. EWID. KROWODRZA, PRZY UL. KAWIORY W KRAKOWIE.

FAZA	PROJEKT WYKONAWCZY		
BRANŻA	KONSTRUKCJA		
BRANŻA SZCZEGÓŁOWA	Konstrukcje żelbetowe - zbrojenie		
PROJEKTANT mgr inż. Jolanta Marzec	UPRAWNIENIA/SPECJALNOŚĆ BPP Upr. 241/83	DATA 08.21	
WSPÓŁPRACA PROJEKTOWA mgr inż. Sławomir Koszarek	UPRAWNIENIA/SPECJALNOŚĆ	08.21	
SPRAWDZAJĄCY mrg inż. Teresa Mystek	UPRAWNIENIA/SPECJALNOŚĆ UAN Upr. 233/85	08.21	
TEMAT RYSUNKU	Ławy - Ł8÷Ł9.2;		
SK	FAZA	BRANŻA	NR RYSUNKU
SCK/PW/K			K21
DATA SIERPIEŃ 2021		SKALA 1:50	