Posadzki

1:100

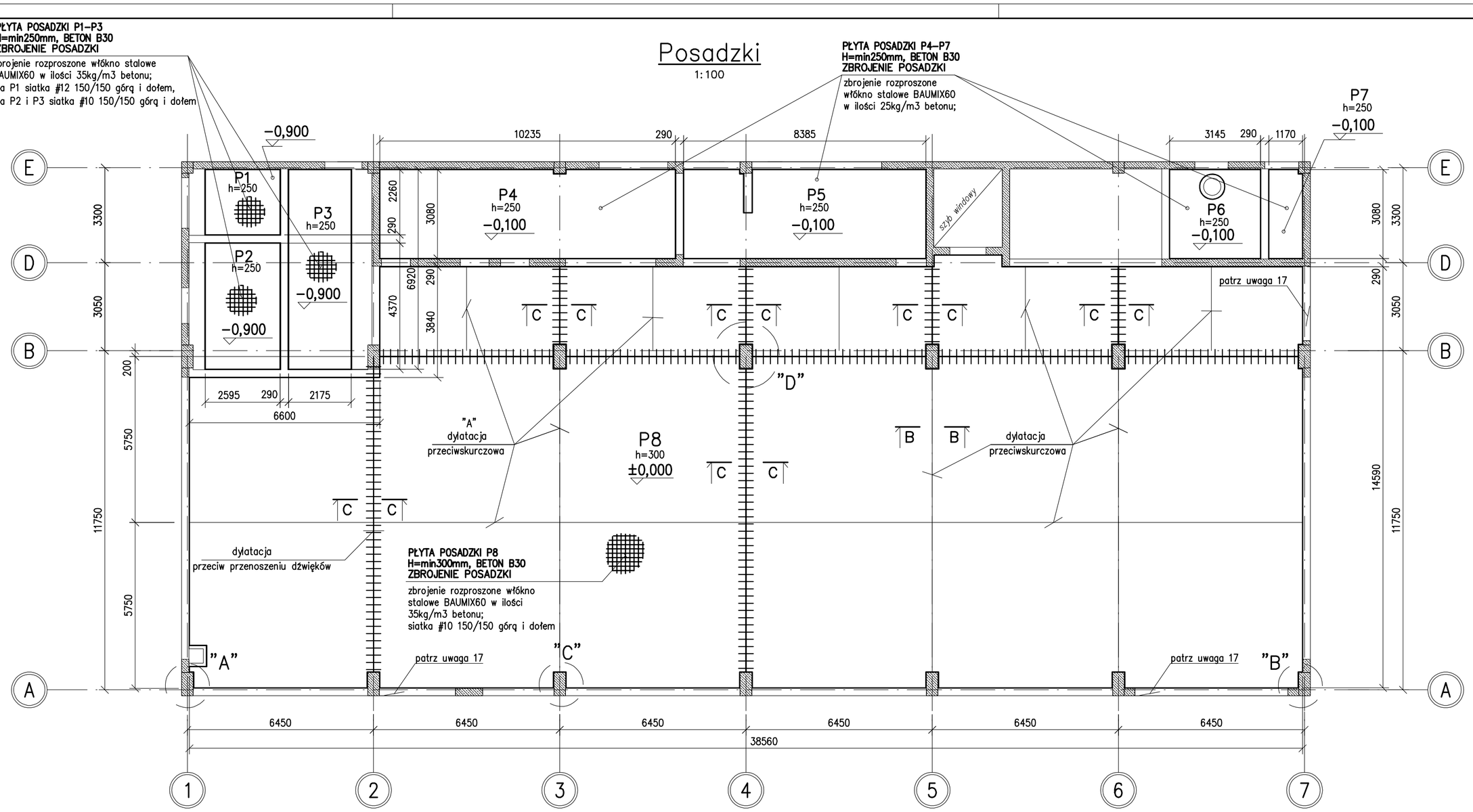

Uwagi:

1. Wszystkie wymiary podano w milimetrach.
2. Rysunek należy rozpatrywać łącznie z pozostałymi rysunkami konstrukcji oraz P.T. Architektury i pozostałych branż.
3. Poziom ±0,00 =+204,30m n.p.m.
4. Obciążenie zmienne posadzki hali: 20kN/m2
5. Obciążenie wózkiem widłowym: 20kN
6. Posadzki w osiach D–E wykonać z betonu B30 ze zbrojeniem rozproszonym – włókno stalowe BAUMIX60 w ilości 25kg/m3 betonu; obciążenie zmienne posadzek 5kN/m2.
7. W pomieszczeniu wodomierza osadzić kratkę ściekową zgodnie z projektem instalacyjnym.
8. Ostatnią warstwę podbudowy należy zagęścić do I_D=0.98. Należy wykonać badania wtórnego i pierwotnego modułu odkształcenia podłoża (E_{v1} i E_{v2}) bezpośrednio pod żelbetową płytą posadzki. Wartość modułu ściśliwości pod płytą posadzki (jak dla drogi o kategorii ruchu KR6) musi być >120 MPa, a Is>1.03, a stosunek E_{v2}/E_{v1}<2.2. Badanie należy wykonać płytą VSS o średnicy 760mm (dopuszcza się wykonanie części badań płytą o średnicy 300mm). Liczba badań wynosi min. 2 badania na pole między dylatacjami konstrukcyjnymi, przy czym połowa punktów badawczych powinna być umieszczona w części środkowej pól, a połowa – w obrębie dylatacji. Nie powinny występować znaczne różnice modułów odkształcenia w poszczególnych punktach pomiaru, świadczące o nierównomierności zagęszczenia podbudowy.
9. Dokładność przygotowania podbudowę pod posadzkę wynosi ±50mm.
10. Na podbudowie należy wykoanć warstwy zgodnie z opisem posadzki P01 w projekcie architektonicznym.
11. Na tak wykonanej podbudowie należy wykonać płytę gr. 300mm z betonu B30 ze zbrojeniem rozproszonym włóknem stalowym BAUMIX60 w ilości 35kg/m3 betonu. Obciążenie posadzki wynosi 20kN/m^2.
12. Płytę posadzki należy wykonać polami (pomiędzy dylatacjami konstrukcyjnymi). Poszczególne pola łączone są kotwami ø20 Nr1. Jeden koniec kotwy należy umieścić w elemencie M1.
13. Należy bardzo starannie pielęgnować płytę posadzki przez pierwsze 7 dni od jej położenia. Zaleca się polewanie wodą i przykrywanie folią budowlaną.
14. Po upływie 8÷48 godzin od położenia płyty posadzki (w danym polu), należy wykonać szczeliny skurczowe (przekrój B–B). Szczeliny należy naciąć piłą diamentową jak najwcześniej – w momencie, gdy tarcza nie wyrywa ziaren kruszywa.
15. Przy podwalinach i fundamentach należy stosować dylatacje szerokości 20mm.
16. Wykończenie powierzchni płyty wykonać zgodnie z opisem w projekcie architektonicznym.
17. Izolację i posadzki wykonać zgodnie z detalem architektonicznym.

Marka M1, szt. 195

1:10

Rozstaw marek: ~250mm

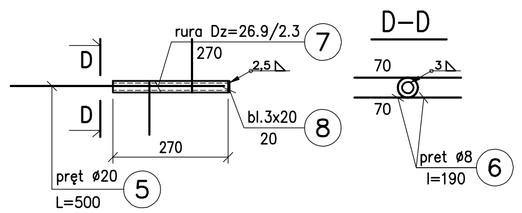

Szczegóły dozbrojenia posadzki w rejonie słupów

Szczegół "A"

1:50

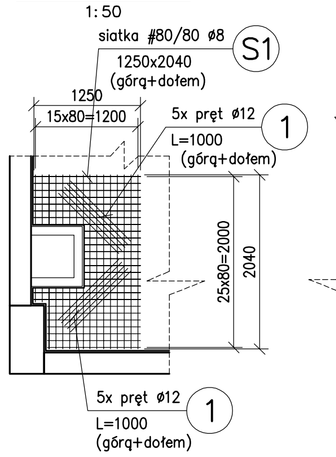

Szczegół "B"

1:50

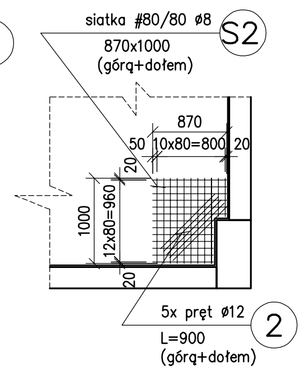

Szczegół "C"

1:50

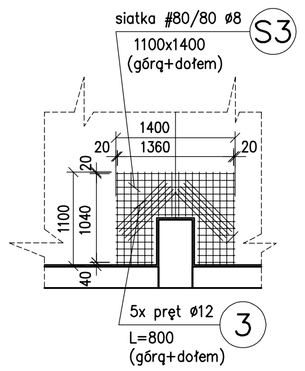

Szczegół "D"

1:50

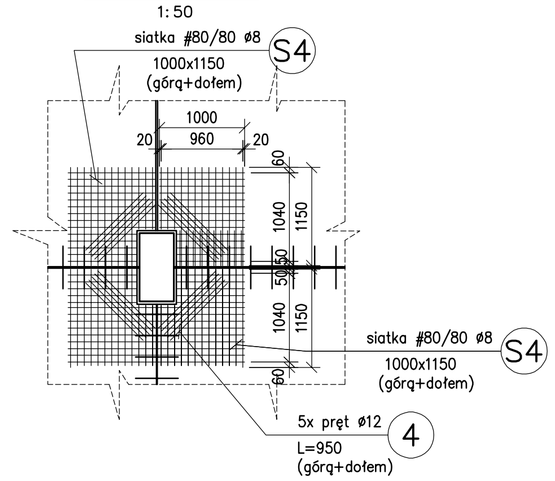

Szczegół dylatacji przeciwskurczowej B–B

1:20

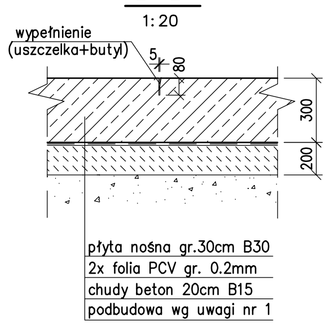

Szczegół dylatacji konstrukcyjnej C–C

1:20

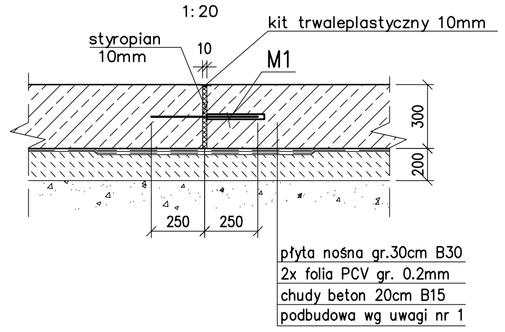

Szczegół dylatacji przy belkach podwalinowych i fundamentach D–D

1:20

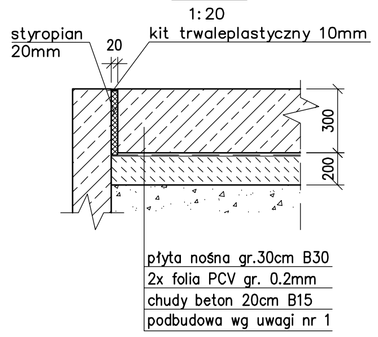

Zestawienie stali zbrojeniowej posadzek							
Posadzka	Typ siatki	Waga [kg/m²]	Powierzchnia [m²]	Naddatek na zakład	Waga całkowita [kg]	Oznaczenie siatki	Gatunek stali
P1	#12 150/150	11,84	5,86	-	138,88	Q754	RB500A
P2	#10 150/150	8,38	11,34	10%	209,07	Q523	RB500A
P3	#10 150/150	8,38	15,14	10%	279,16	Q523	RB500A
P8	#10 150/150	8,38	536,25	50%	13481,37	Q523	RB500A
				suma:	14108,47		

Zestawienie stali zbrojeniowej dozbrojenia posadzek					
Pozycja	Profil	Długość [mb]	Waga [kg/mb]	Ilość sztuk	Waga całkowita [kg[
Dozbrojenie S1 szt.2					
S1	#8	65,14	0,395	2	51,46
1	#12	10,00	0,888	2	17,76
Dozbrojenie S2 szt.2					
S2	#8	22,31	0,395	2	17,62
2	#12	4,5	0,888	2	7,99
Dozbrojenie S3 szt.10					
S3	#8	39,40	0,395	10	155,63
3	#12	8	0,888	10	71,04
Dozbrojenie S4 szt.36					
S4	#8	28,95	0,395	36	411,67
4	#12	4,75	0,888	36	151,85
Marka M1 szt.195					
5	#20	0,5	2,466	195	240,44
6	#8	0,19	0,395	390	29,27
7	Ro 26,9x2,3	0,27	1,400	195	73,71
8	bl.3x20	0,02	0,009	195	0,04
				suma:	1228,5

Materiał:

Klasa betonu C25/30 (B30)
Podbeton C8/10
Stal zbrojeniowa: A–IIIN
Otulina: 30mm

INWESTOR: AKADEMIA GÓRNICZO - HUTNICZA IM. STANISŁAWA STASZICA W KRAKOWIE, AL. MICKIEWICZA 30, 30-059 KRAKÓW, TEL. (12) 6173366

PROJEKTANT: APA CZECH_DULIŃSKI_WRÓBEL, AGENCJA PROJEKTOWA "ARCHITEKTURA" SP. Z O. O., UL. WRÓBLEWSKIEGO 3/2, 31-148 KRAKÓW, TEL. (12) 6310960

PODWYKONAWCA: INŻYNIERSKA PRACOWNIA PROJEKTOWA SP. Z O.O, ul.Ujastek 7, 30-969 Kraków tel. 012 644 54 41, ipp@ipp.krakow.pl

TEMAT: **BUDOWA BUDYNKU STUDENCKIEGO CENTRUM KONSTRUKCYJNEGO AGH WRAZ Z MIEJSCAMI POSTOJOWYMI, UKŁADEM KOMUNIKACYJNYM ORAZ WBUDOWANĄ STACJĄ TRANSFORMATOROWĄ** NA CZĘŚCI DZIAŁEK NR 653/44, 653/54, 653/59 OBR. 4, JEDN. EWID. KROWODRZA, PRZY UL. KAWIORY W KRAKOWIE.

FAZA: PROJEKT WYKONAWCZY

BRANŻA: KONSTRUKCJA

BRANŻA SZCZEGÓŁOWA: Konstrukcje żelbetowe - szalunki

	UPRAWNIENIA/SPECJALNOŚĆ	DATA	
PROJEKTANCI: mgr inż. Jolanta Marzec	BPP Upr. 241/83	08.21	
WSPÓŁPRACA PROJEKTOWA: mgr inż. Paweł Szczerba		08.21	
SPRAWDZAJĄCY: mrg inż. Teresa Mystek	UAN Upr. 233/85	08.21	

TEMAT RYSUNKU: Posadzki

SK	FAZA	BRANŻA	NR RYSUNKU
SCK/PW/K			3

DATA: SIERPIEŃ 2021 SKALA: 1:100