Schody Sch2, szt.1
1:25

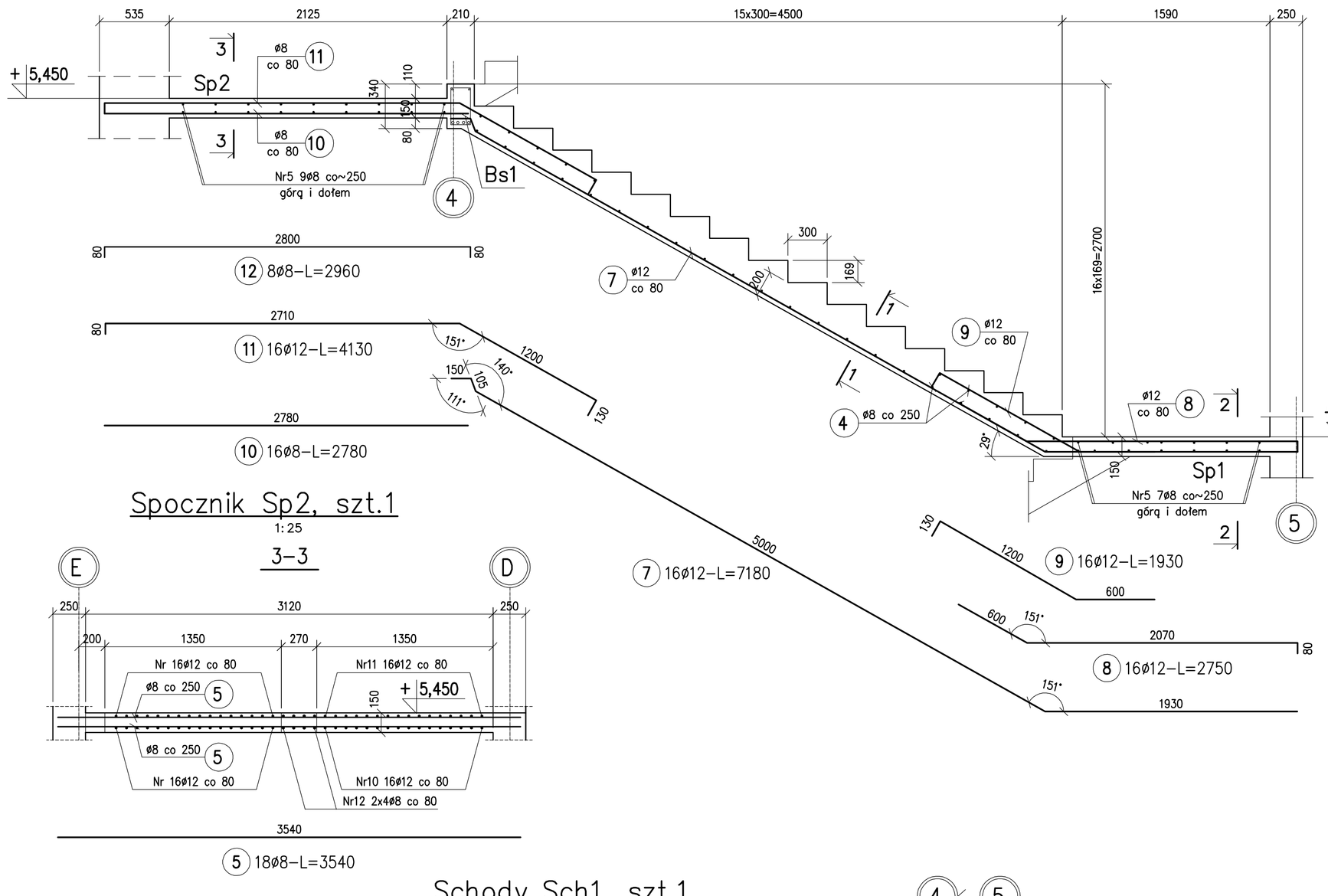

Schody Sch3, szt.1
1:25

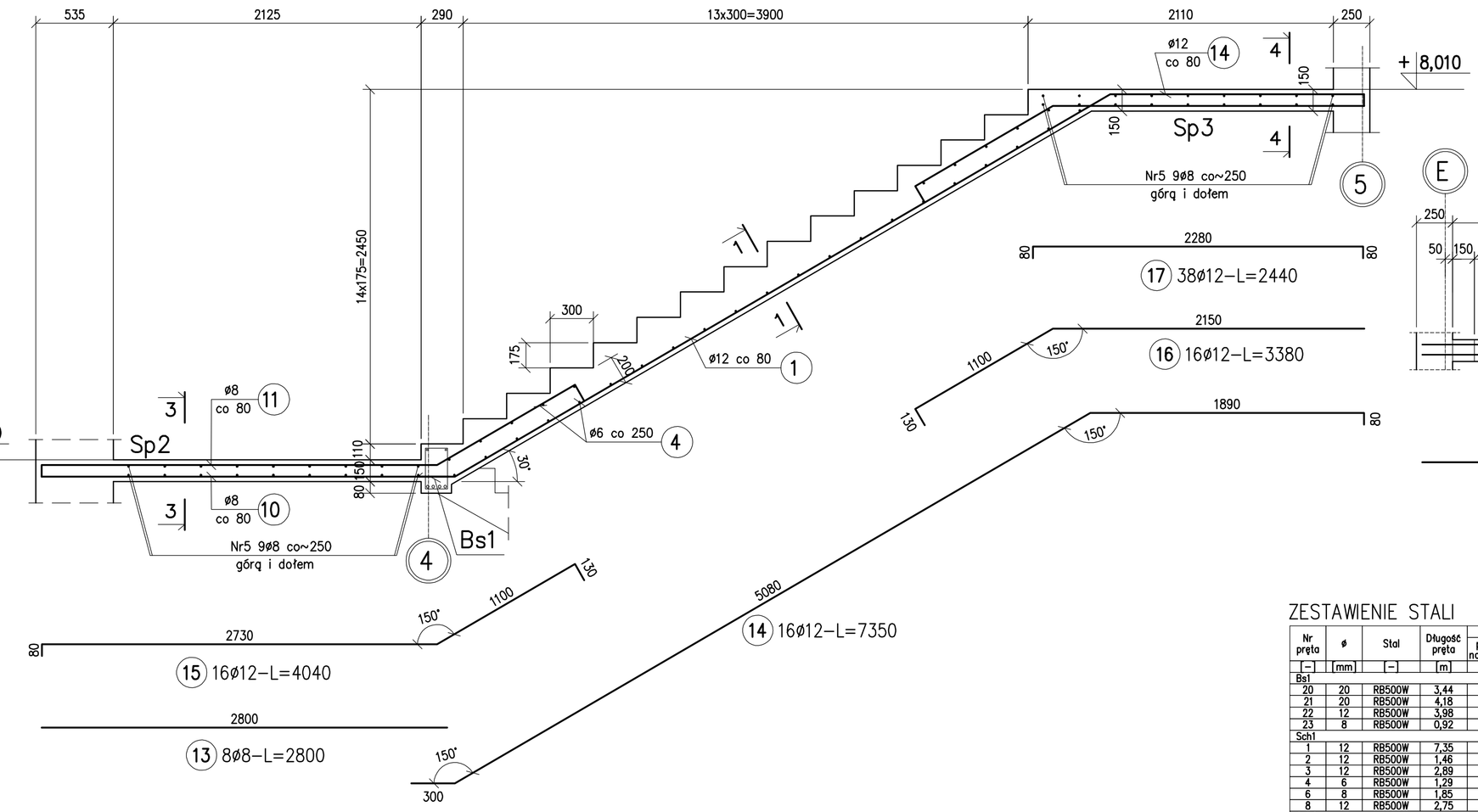

Spocznik Sp3, szt.1
1:25

3–3

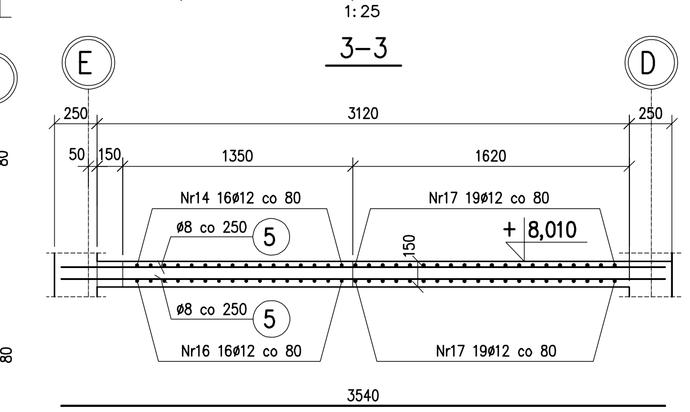

Spocznik Sp2, szt.1
1:25

3–3

Schody Sch1, szt.1
1:25

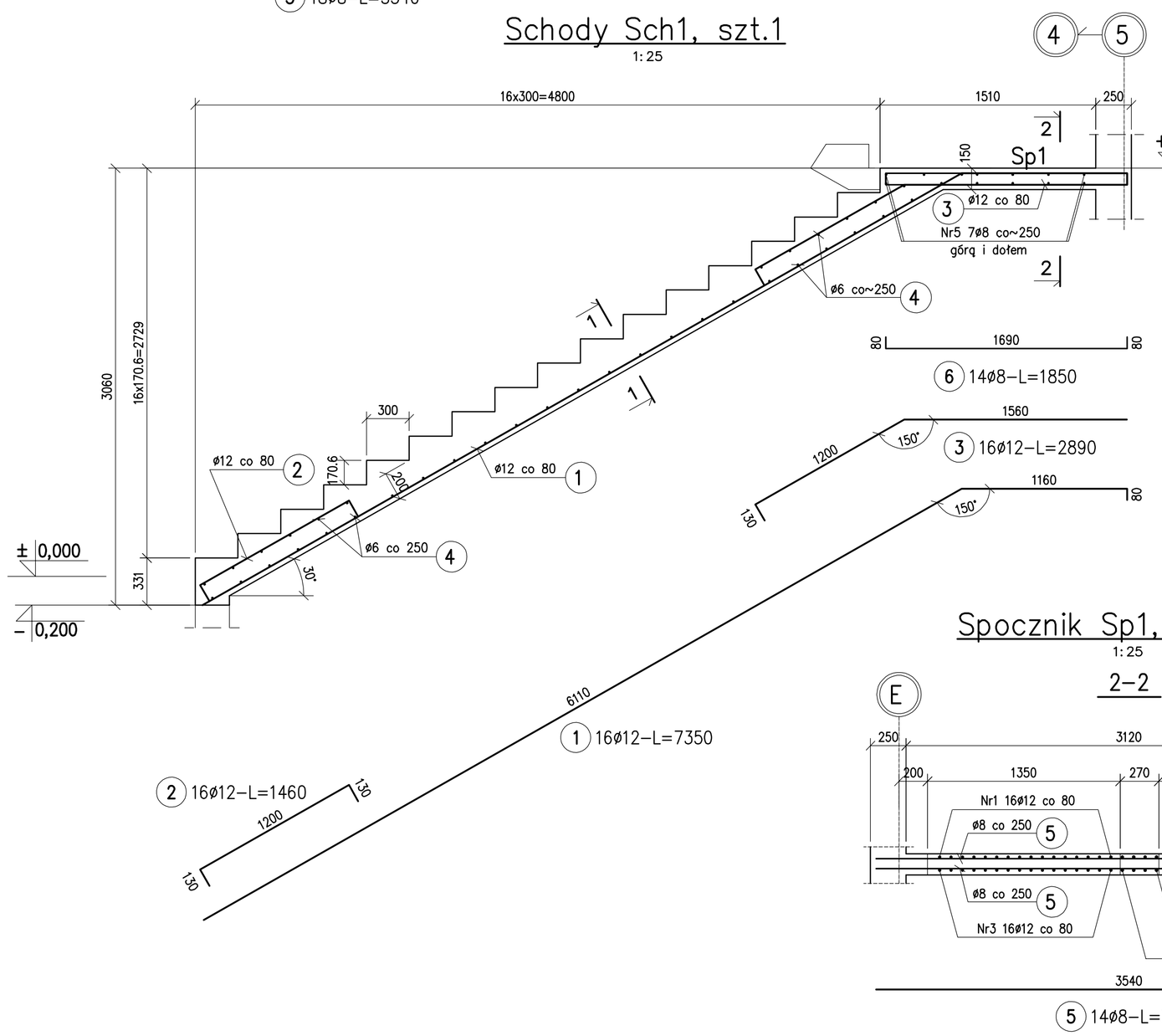

1–1
1:25

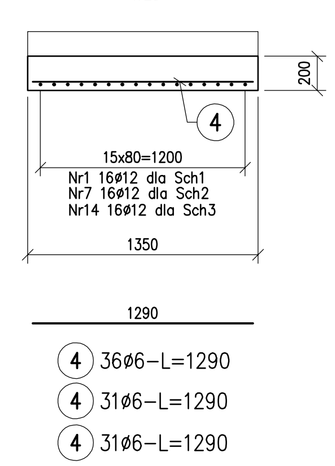

Spocznik Sp1, szt.1
1:25

2–2

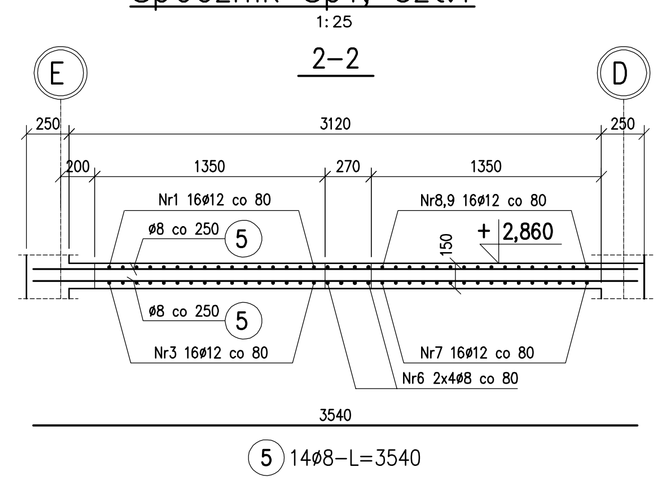

Belka schodowa Bs1, szt.1
1:20

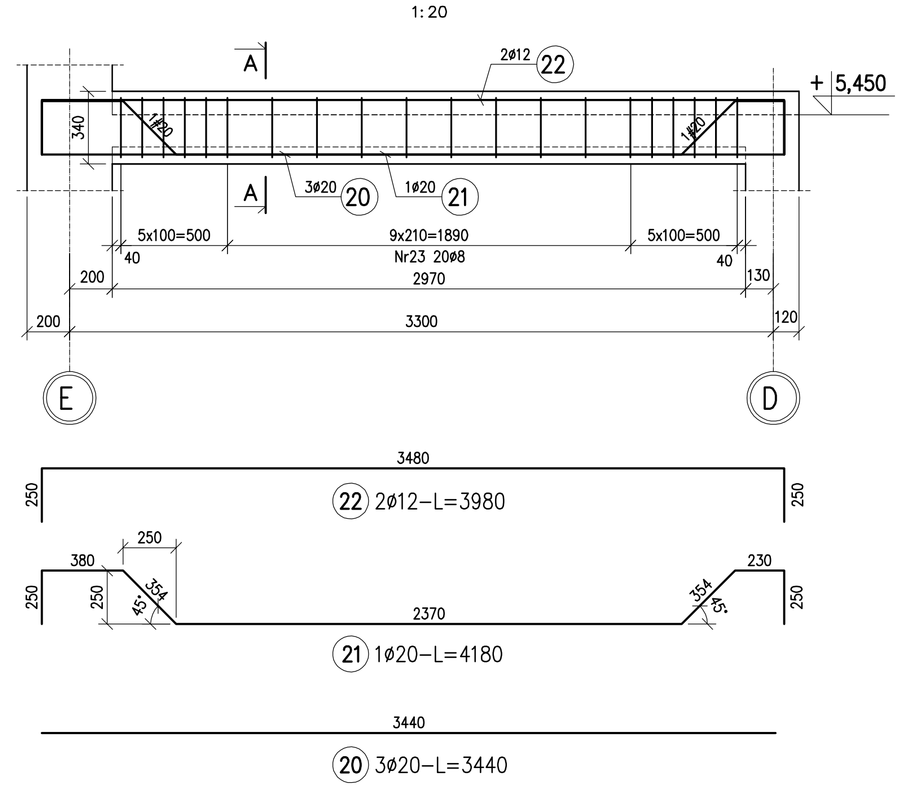

A–A
1:20

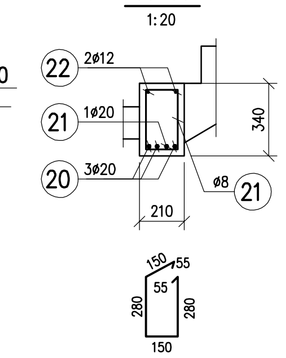

ZESTAWIENIE STALI

Nr pręta	ø	Stal	Długość pręta	Liczba prętów na 1 poz.	Liczba pozycji	Liczba prętów łącznie	Długość łączna RB500W ø6	ø8	ø12	ø20
[–]	[mm]	[–]	[m]	[szt]				[m]		
Bs1										
20	20	RB500W	3,44	3	1	3				10,32
21	20	RB500W	4,18	1	1	1				4,18
22	12	RB500W	3,98	2	1	2			7,96	
23	8	RB500W	0,92	20	1	20		18,40		
Sch1										
1	12	RB500W	7,35	16	1	16			117,60	
2	12	RB500W	1,46	16	1	16			23,36	
3	12	RB500W	2,89	16	1	16			46,24	
4	6	RB500W	1,29	36	1	36	46,44			
6	8	RB500W	1,85	14	1	14		25,90		
8	12	RB500W	2,75	16	1	16			44,00	
Sch2										
4	6	RB500W	1,29	31	1	31	39,99			
7	12	RB500W	7,18	16	1	16			114,88	
9	12	RB500W	1,93	16	1	16			30,88	
10	8	RB500W	2,78	16	1	16		44,48		
11	12	RB500W	4,13	16	1	16			66,08	
12	8	RB500W	2,98	8	1	8		23,68		
Sch3										
4	6	RB500W	1,29	31	1	31	39,99			
13	8	RB500W	2,80	8	1	8		22,40		
14	12	RB500W	7,35	16	1	16			117,60	
15	12	RB500W	4,04	16	1	16			64,64	
16	12	RB500W	3,38	16	1	16			54,08	
17	12	RB500W	2,44	38	1	38			92,72	
Sp1										
5	8	RB500W	3,54	14	1	14		49,56		
Sp2										
5	8	RB500W	3,54	18	1	18		63,72		
Sp3										
5	8	RB500W	3,54	18	1	18		63,72		
Razem długość prętów						[mb]	126,42	311,86	780,04	14,50
Masa jednostkowa						[kg/mb]	0,222	0,395	0,888	2,466
Masa prętów dla danej średnicy						[kg]	28,1	123,2	692,7	35,8
Masa łącznie						[kg]	879,8			

UWAGA : Sumaryczna długość prętów jest długością rzeczywistą w osi pręta metodą B wg PN–EN ISO 3766:2006.

Materiał:

Klasa betonu: C25/30 (B30)
Podbeton: C8/10
Stal zbrojeniowa: A–IIIN
Otulina: 30mm

Uwagi:

1. Wszystkie wymiary podano w milimetrach.
2. Rysunek należy rozpatrywać łącznie z pozostałymi rysunkami konstrukcji oraz P.T. Architektury i pozostałych branż.
3. Klasa ekspozycji konstrukcji XC1.
4. Poziom ±0,00 =+204,30m n.p.m.
5. Przed montażem zbrojenia wszystkie wymiary sprawdzić na budowie.
6. W przypadku kolizji prętów doprowadzićdo optymalnego rozwiązania odginając lub docinając pręty zbrojenia przy zachowaniu warunku minimalnej długości zakładu.

INWESTOR: AKADEMIA GÓRNICZO - HUTNICZA IM. STANISŁAWA STASZICA W KRAKOWIE, AL. MICKIEWICZA 30, 30-059 KRAKÓW, TEL. (12) 6173366

PROJEKTANT: APA CZECH_DULIŃSKI_WRÓBEL, AGENCJA PROJEKTOWA "ARCHITEKTURA" SP. Z O. O., UL. HIROBLEJSKIEGO 37/ 31-148 KRAKÓW, TEL. (12) 6310960

PODWYKONAWCA: INŻYNIERSKA PRACOWNIA PROJEKTOWA SP. Z O.O, ul.Ujastek 7, 30-969 Kraków tel. 012 644 54 41, ipp@ipp.krakow.pl

TEMAT: BUDOWA BUDYNKU STUDENCKIEGO CENTRUM KONSTRUKCYJNEGO AGH WRAZ Z MIEJSCAMI POSTOJOWYMI, UKŁADEM KOMUNIKACYJNYM ORAZ WBUDOWANĄ STACJĄ TRANSFORMATOROWĄ
NA CZĘŚCI DZIAŁEK NR 653/44, 653/54, 653/59
OBR. 4, JEDN. EWID. KROWODRZA, PRZY UL. KAWORY W KRAKOWIE.

FAZA	PROJEKT WYKONAWCZY		
BRANŻA	KONSTRUKCJA		
BRANŻA SZCZEGÓŁOWA	Konstrukcje żelbetowe - zbrojenie		
PROJEKTANT mgr inż. Jolanta Marzec	UPRAWNIENIA/SPECJALNOŚĆ BPP Upr. 241/83	DATA 08.21	
WSPÓŁPRACA PROJEKTOWA mgr inż. Sławomir Koszarek	UPRAWNIENIA/SPECJALNOŚĆ	08.21	
SPRAWDZAJĄCY mrg inż. Teresa Wyrtek	UPRAWNIENIA/SPECJALNOŚĆ UAN Upr. 233/85	08.21	

TEMAT RYSUNKU: Klatka schodowa - el. Sch1+Sch3; Bs1

SK	FAZA	BRANŻA	NR RYSUNKU
SCK/PW/K			K33

DATA: SIERPIEŃ 2021 SKALA: 1:25