POZIOM +2.90

1:100

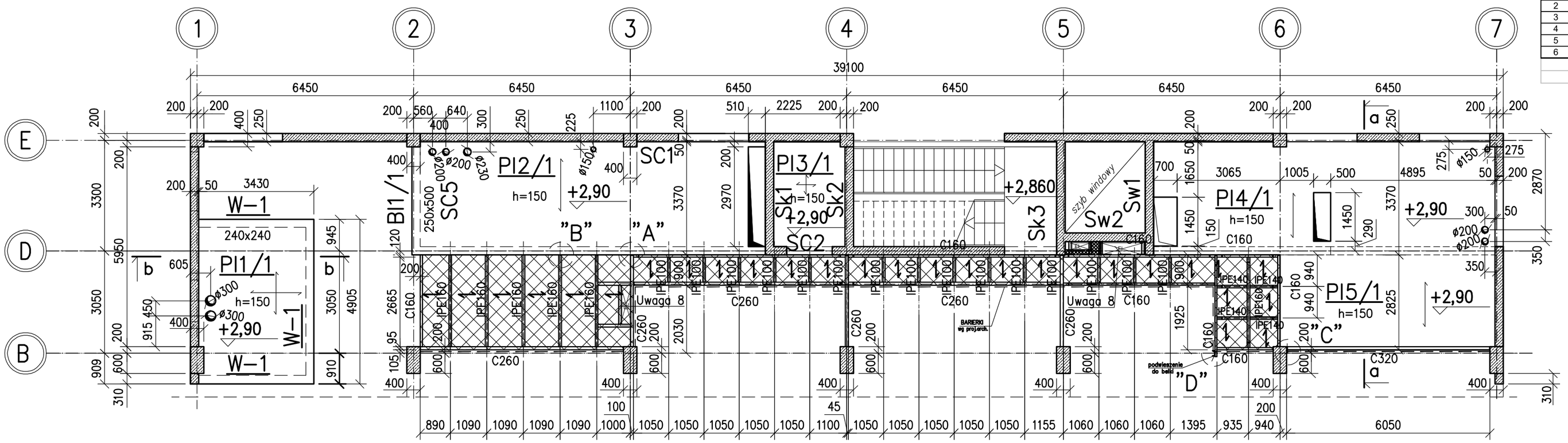

Zestawienie stali						
Lp.	Profil	Długość [m]	Waga [kg/mb]	Waga ogółem [kg]	Materiał	Uwagi
Antresola						
1	IPE100	11,7	8,1	94,77	S355J2	
2	IPE140	5,1	12,9	65,79	S355J2	
3	IPE160	17	15,80	268,60	S355J2	
4	C160	36,8	18,80	691,84	S355J2	
5	C260	27,5	37,90	1042,25	S355J2	
6	C320	6,1	59,50	362,95	S355J2	
	Dodatek na blachy węzłowe 10%			252,62		
			Całość	2778,82		

Zestawienie ciężaru krat pomostowych					
Lp.	Rodzaj kraty	Powierzchnia [m2]	Waga [kg/m2]	Waga ogółem [kg]	Uwagi
Antresola					
1	KWO/33x33/30x3	40	30	1200,00	

F-F

1:10

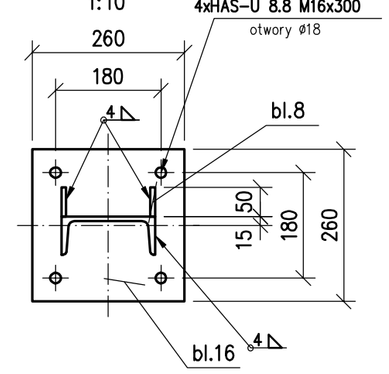

Szczegół "A"

1:20

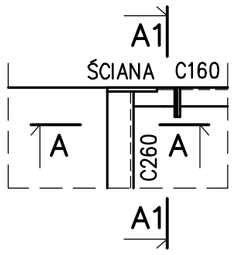

Szczegół "B"

1:20

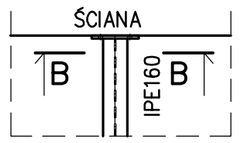

Szczegół "C"

1:20

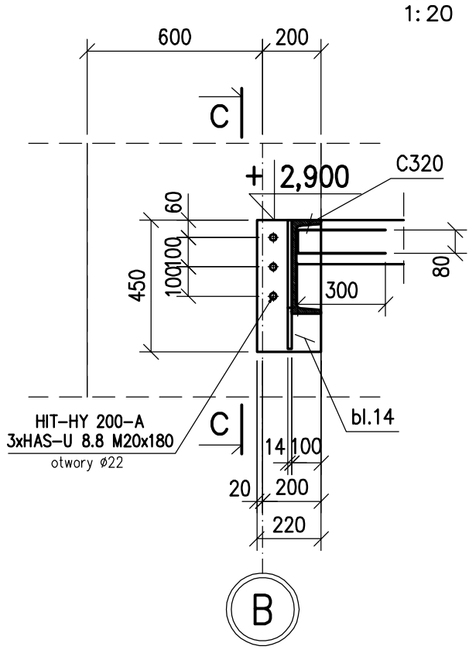

C-C

1:20

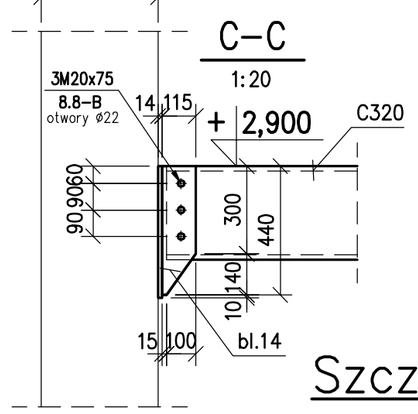

Podwieszenie Szczegół "D"

1:20

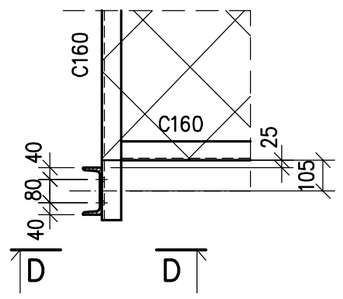

D-D

1:20

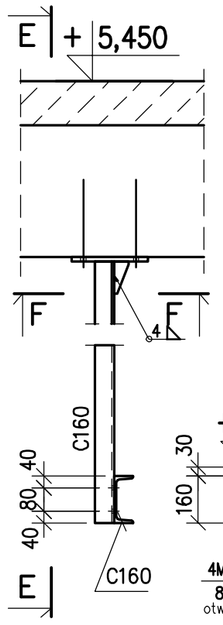

E-E

1:20

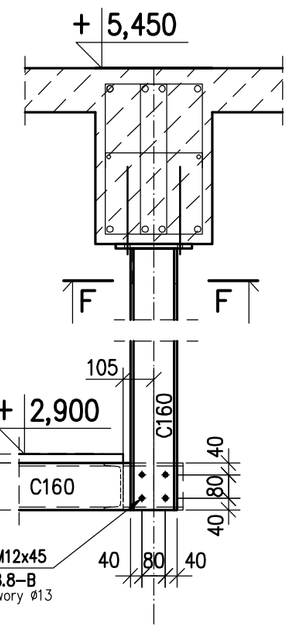

A-A

1:20

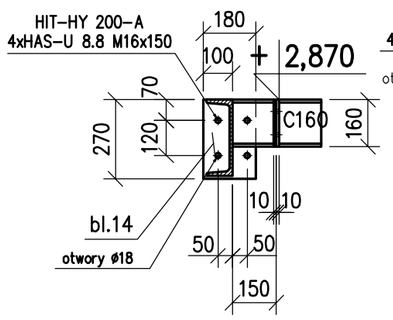

A1-A1

1:20

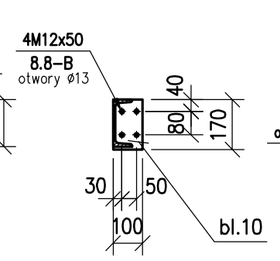

B-B

1:20

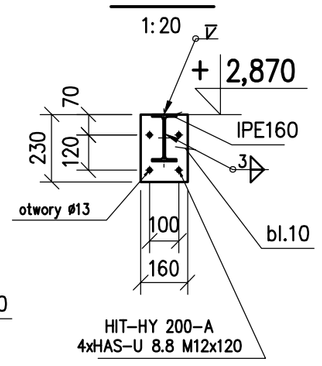

Szczegół mocowania ceowników do ściany

1:20

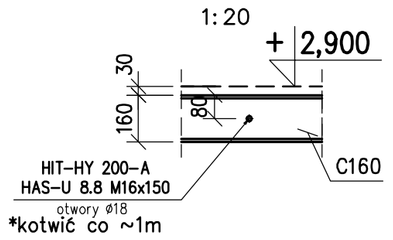

b-b

1:50

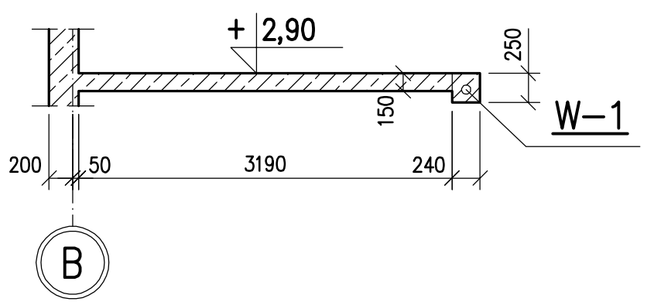

a-a

1:50

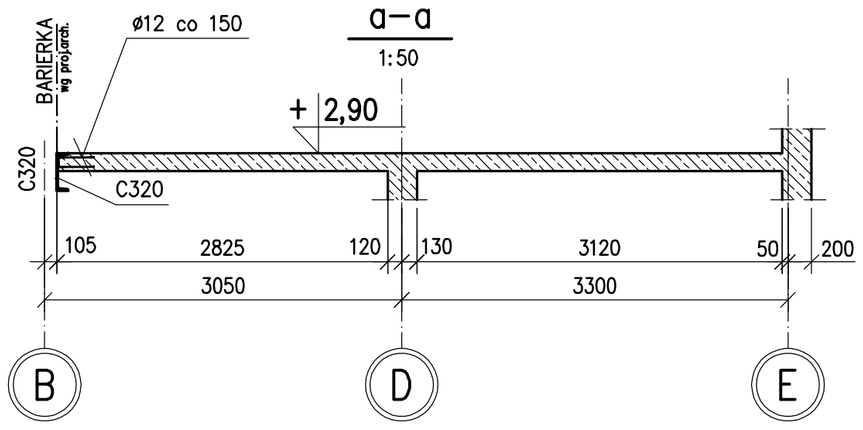

Materiał:

Klasa betonu: C25/30 (B30)
Stal zbrojeniowa: A-IIIN
Stal konstrukcyjna: S355J2
Kraty: KWO/33x33/30x3
Otulina: 30mm
Śruby kl. 8.8B

Uwagi:

1. Wszystkie wymiary podano w milimetrach.
2. Rysunek należy rozpatrywać łącznie z pozostałymi rysunkami konstrukcji oraz P.T. Architektury i pozostałych branż.
3. Klasa konstrukcji stalowej EXC2.
4. Klasa ekspozycji konstrukcji żelbetowej XC1.
5. Poziom ±0,00 =+204,30m n.p.m.
6. Zabezpieczenie antykorozyjne konstrukcji stalowych ma spełniać warunki pracy dla środowiska o korozyjności C3.
7. Kolorystykę konstrukcji stalowych przyjąć zgodnie z projektem architektonicznym.
8. Lokalizację oraz przekroje wymianów pod rozdzielnię elektryczną dobrać do wybranego typu i ciężaru rozdzielni, na etapie realizacji.

INWESTOR
AKADEMIA GÓRNICZO - HUTNICZA
IM. STANISŁAWA STASZICA W KRAKOWIE
AL. MICKIEWICZA 30, 30-059 KRAKÓW, TEL. (12) 6173386

PROJEKTANT
APA CZECH_DULIŃSKI_WRÓBEL
AGENCJA PROJEKTOWA " ARCHITEKTURA " SP. Z O. O.
UL. WRÓBLEWSKIEGO 3/2, 31-148 KRAKÓW, TEL. (12) 6310960

PODWYKONAWCA
INŻYNIERSKA PRACOWNIA PROJEKTOWA SP. Z O.O
ul.Ujastek 7, 30-969 Kraków tel. 012 644 54 41
ipp@ipp.krakow.pl

TEMAT
BUDOWA BUDYNKU STUDENCKIEGO CENTRUM KONSTRUKCYJNEGO AGH WRAZ Z MIEJSCAMI POSTOJOWYMI, UKŁADEM KOMUNIKACYJNYM ORAZ WBUDOWANĄ STACJĄ TRANSFORMATOROWĄ
NA CZĘŚCI DZIAŁEK NR 653/44, 653/54, 653/59
OBR. 4, JEDN. EWID. KROWODRZA, PRZY UL. KAWIORY W KRAKOWIE.

FAZA: PROJEKT WYKONAWCZY
BRANŻA: KONSTRUKCJA
BRANŻA SZCZEGÓŁOWA: Konstrukcje żelbetowe - szalunki

PROJEKTANCI	UPRAWNIENIA/SPECJALNOŚĆ	DATA
mgr inż. Jolanta Marzec	BPP Upr. 241/83	08.21
WSPÓŁPRACA PROJEKTOWA: mgr inż. Paweł Szczerba		08.21
SPRAWDZAJĄCY: mrg inż. Teresa Mystek	UAN Upr. 233/85	08.21

TEMAT RYSUNKU: Rzut stropu na poz. +2,900 - konstrukcja żelbetowa i stalowa

SK	FAZA	BRANŻA	NR RYSUNKU
SCK/PW/K			4

DATA: SIERPIEŃ 2021 — SKALA: 1:100