Zbrojenie elemntów w osi E

1:50

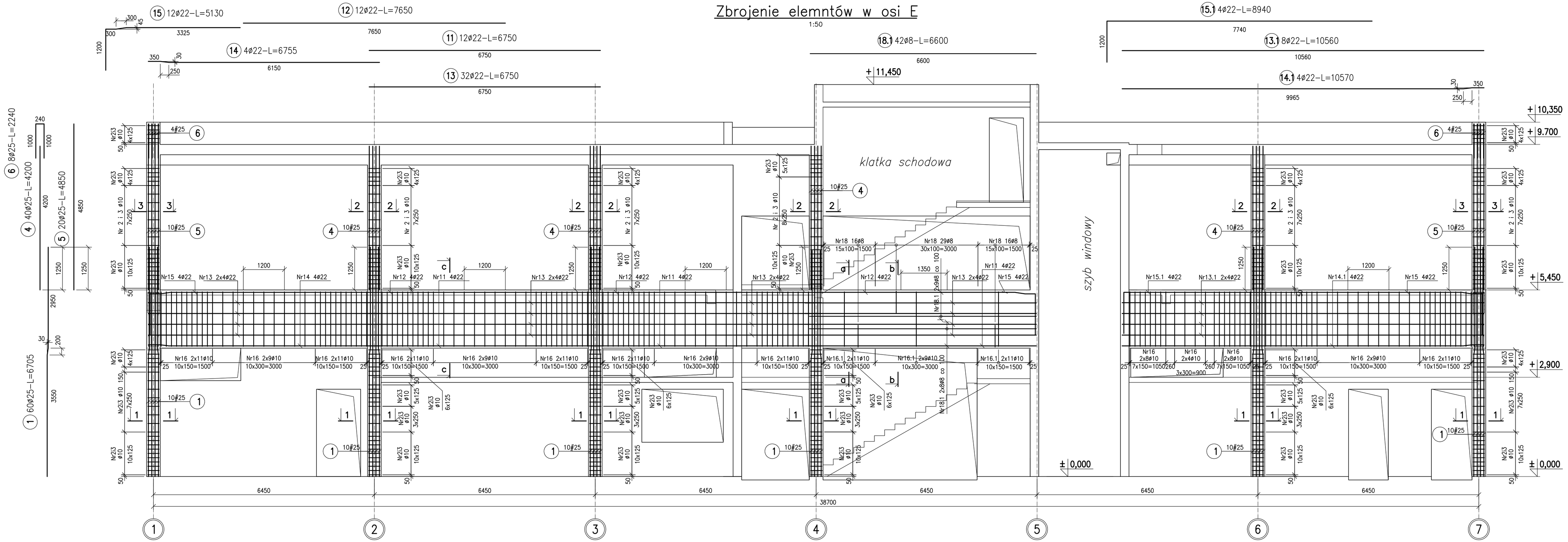

WYMIARY PRĘTÓW PODANO W OSIACH

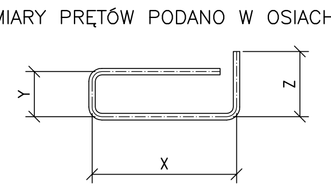

Materiał:

Klasa betonu: C25/30 (B30)
Podbeton: C8/10
Stal zbrojeniowa: A–IIIN
Otulina: 30mm

Uwagi:

1. Wszystkie wymiary podano w milimetrach.
2. Rysunek należy rozpatrywać łącznie z pozostałymi rysunkami konstrukcji oraz P.T. Architektury i pozostałych branż.
3. Klasa ekspozycji konstrukcji XC1.
4. Poziom ±0,00 =+204,30m n.p.m.
5. Przed montażem zbrojenia wszystkie wymiary sprawdzić na budowie.
6. W przypadku kolizji prętów doprowadzić do optymalnego rozwiązania odginając lub docinając pręty zbrojenia przy zachowaniu warunku minimalnej długości zakładu.

Startery do ściany w osi E powyżej poziomu +5,450

1:20

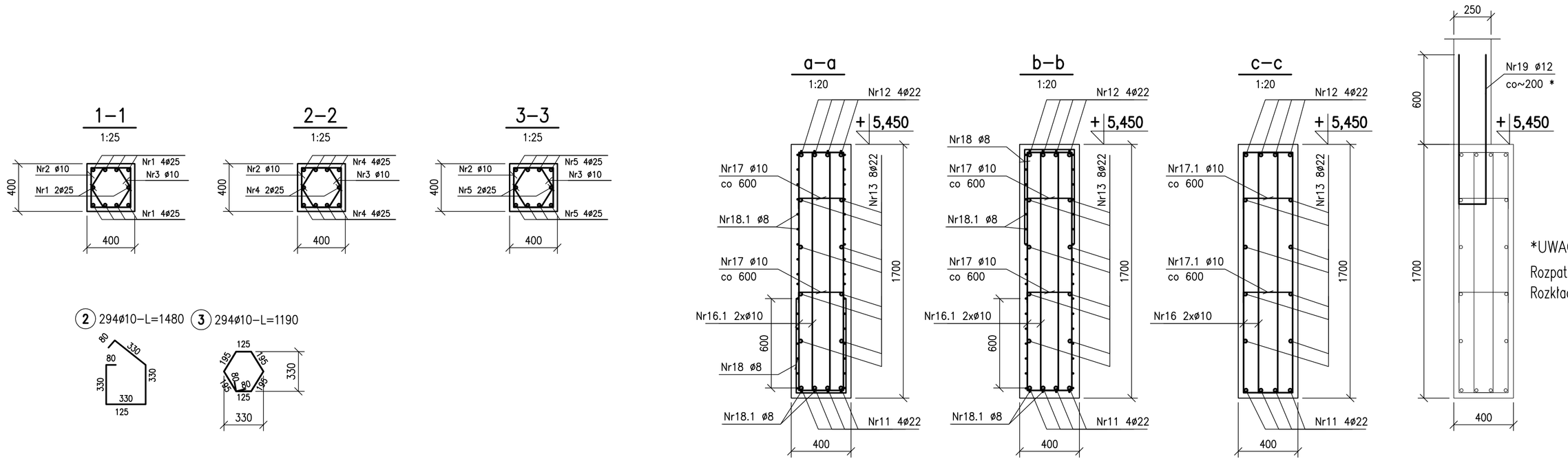

*UWAGA!
Rozpatrywać z rysunkiem zbrojeniowym ściany w osi E
Rozkład starterów przyjąć zgodnie ze zbrojeniem ściany

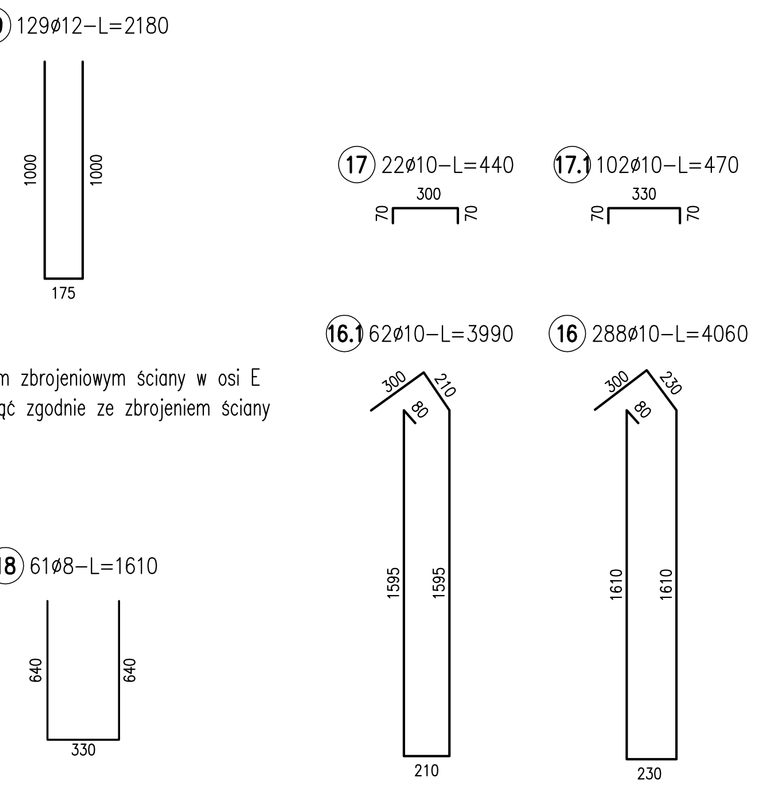

ZESTAWIENIE STALI

Nr pręta	ø	Stal	Długość pręta	Liczba: prętów na 1 poz.	Liczba: pozycji	Liczba: prętów łącznie	Długość łączna RB500W: ø8	ø10	ø12	ø22	ø25
[–]	[mm]	[–]	[m]		[szt]		[m]				
oś E											
1	25	RB500W	6,70	60	1	60					402,30
2	10	RB500W	1,48	294	1	294		435,12			
3	10	RB500W	1,19	294	1	294		349,86			
4	25	RB500W	4,20	40	1	40					168,00
5	25	RB500W	4,85	20	1	20					97,00
6	25	RB500W	2,24	8	1	8					17,92
11	22	RB500W	6,75	12	1	12				81,00	
12	22	RB500W	7,65	12	1	12				91,80	
13	22	RB500W	6,75	32	1	32				216,00	
13.1	22	RB500W	10,56	8	1	8				84,48	
14	22	RB500W	6,76	4	1	4				27,02	
14.1	22	RB500W	10,57	4	1	4				42,28	
15	22	RB500W	5,13	12	1	12				61,56	
15.1	22	RB500W	8,94	4	1	4				35,76	
16	10	RB500W	4,06	288	1	288		1169,28			
16.1	10	RB500W	3,99	62	1	62		247,38			
17	10	RB500W	0,44	22	1	22		9,68			
17.1	10	RB500W	0,47	102	1	102		47,94			
18	8	RB500W	1,61	61	1	61	98,21				
18.1	8	RB500W	6,60	42	1	42	277,20				
19	12	RB500W	2,18	129	1	129			281,22		
Razem długość prętów						[mb]	375,41	2259,26	281,22	639,90	685,22
Masa jednostkowa						[kg/mb]	0,395	0,617	0,888	2,984	3,853
Masa prętów dla danej średnicy						[kg]	148,3	1394,0	249,7	1909,5	2640,2
Masa łącznie						[kg]			6341,7		

UWAGA : Sumaryczna długość prętów jest długością rzeczywistą w osi pręta metodą B wg PN–EN ISO 3766:2006.

INWESTOR: AKADEMIA GÓRNICZO - HUTNICZA IM. STANISŁAWA STASZICA W KRAKOWIE, AL. MICKIEWICZA 30, 30-059 KRAKÓW, TEL. (12) 6172386

PROJEKTANT: A.P.A. CZECH_DULIŃSKI_WRÓBEL, AGENCJA PROJEKTOWA "ARCHITEKTURA" SP. Z O. O., UL. WROBLEWSKIEGO 32, 31-148 KRAKÓW, TEL. (12) 6310960

PODWYKONAWCA: INŻYNIERSKA PRACOWNIA PROJEKTOWA SP. Z O.O ul.Ujazdek 7, 30-083 Kraków tel. 012 644 54 41 biuro@ipp.krakow.pl

TEMAT: **BUDOWA BUDYNKU STUDENCKIEGO CENTRUM KONSTRUKCYJNEGO AGH WRAZ Z MIEJSCAMI POSTOJOWYMI, UKŁADEM KOMUNIKACYJNYM ORAZ WBUDOWANĄ STACJĄ TRANSFORMATOROWĄ**
NA CZĘŚCI DZIAŁEK NR 653/44, 653/54, 653/59
OBR. 4 ,JEDN. EWID. KROWODRZA, PRZY UL. KAWIORY W KRAKOWIE.

FAZA: PROJEKT WYKONAWCZY

BRANŻA: KONSTRUKCJA

BRANŻA SZCZEGÓŁOWA: Konstrukcje żelbetowe - zbrojenie

PROJEKTANT:	UPRAWNIENIA/SPECJALNOŚĆ:	DATA
mgr inż. Jolanta Marzec	BPP Upr. 241/93	08.21
WSPÓŁPRACA PROJEKTANTA:	**UPRAWNIENIA/SPECJALNOŚĆ:**	
mgr inż. Paweł Szczerba		08.21
SPRAWDZAŁY:	**UPRAWNIENIA/SPECJALNOŚĆ:**	
mrg inż. Teresa Mystek	UAK Upr. 233/85	08.21

TEMAT RYSUNKU: Zbrojenie elementów w osi E

SK	FAZA	BRANŻA	NR RYSUNKU
SCK/PW/K			K40

DATA: SIERPIEŃ 2021 — SKALA: 1:50