Rzut dachu

1:100

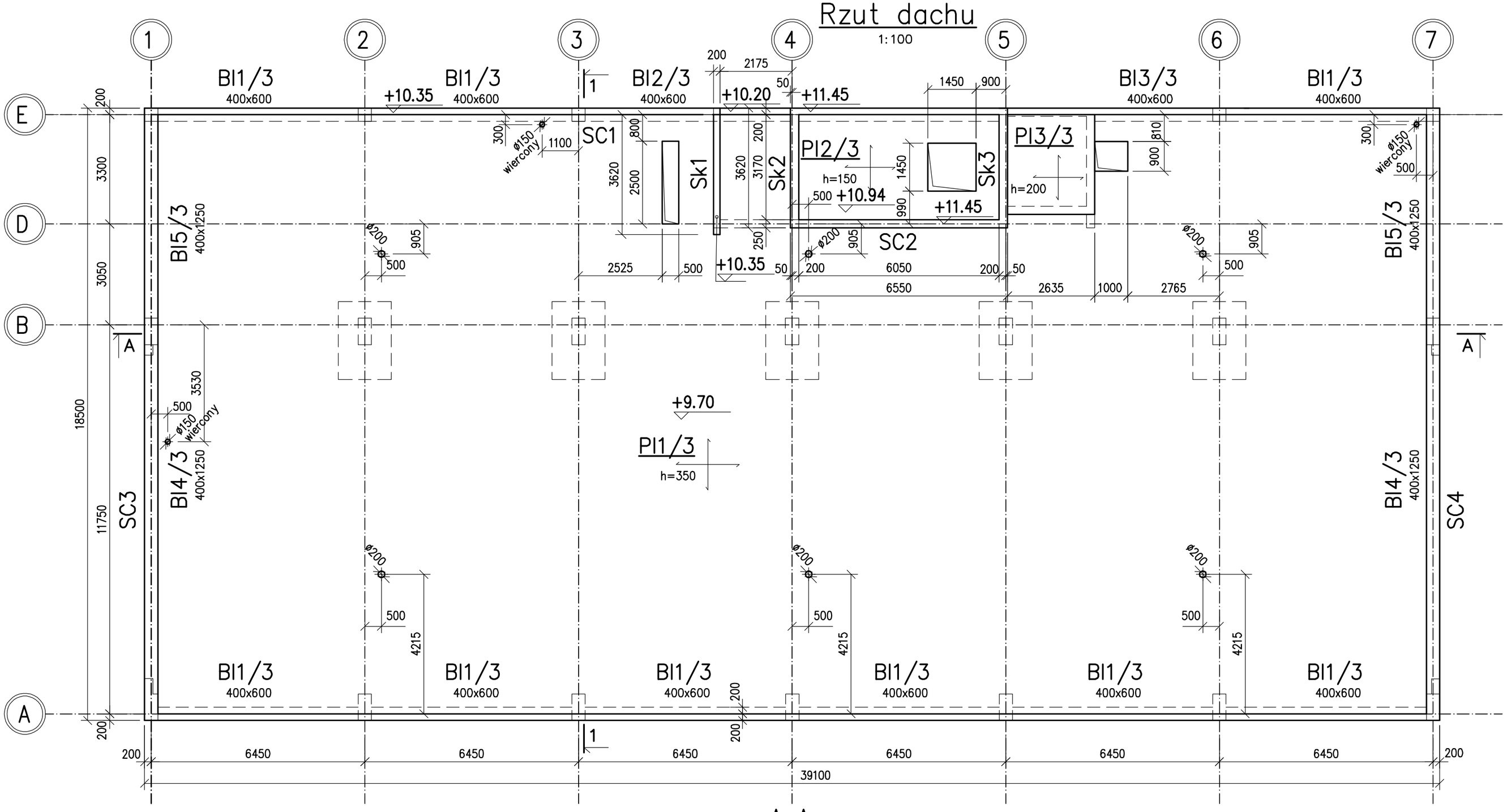

1–1

1:100

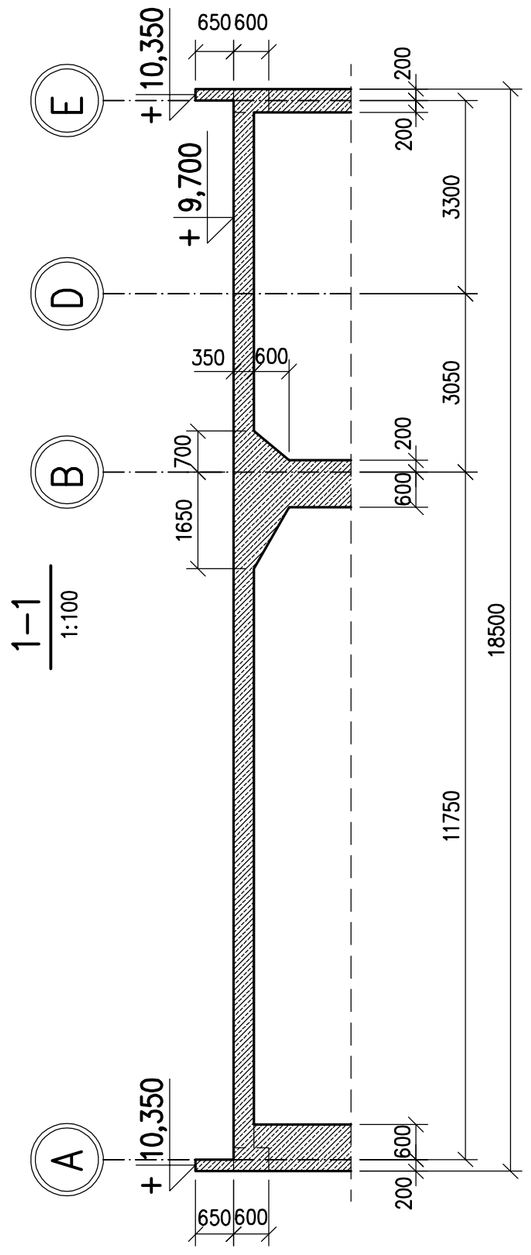

A–A

1:100

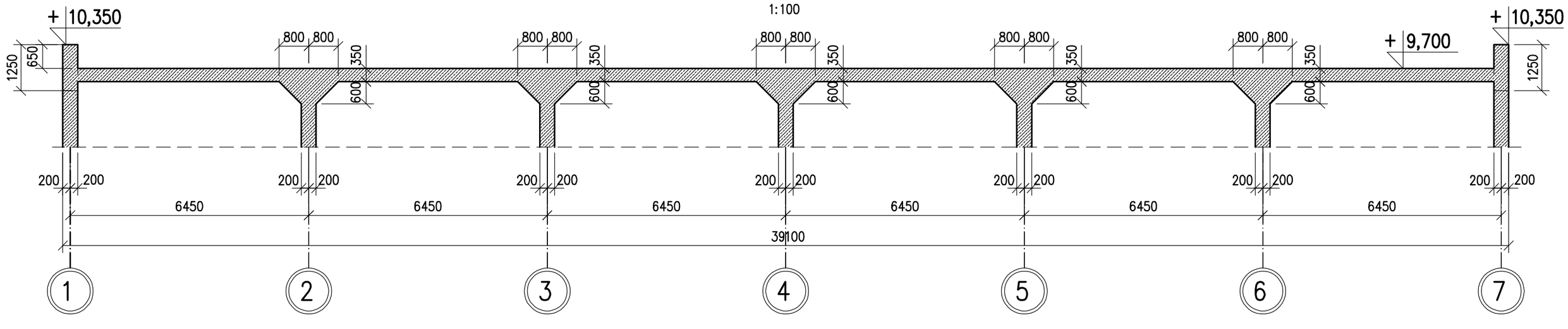

Uwagi:

1. Wszystkie wymiary podano w milimetrach.
2. Rysunek należy rozpatrywać łącznie z pozostałymi rysunkami konstrukcji oraz P.T. Architektury i pozostałych branż.
3. Klasa ekspozycji konstrukcji XC1.
4. Poziom ±0,00 =+204,30m n.p.m.

Materiał:

Klasa betonu: C25/30 (B30)
Stal zbrojeniowa: A–IIIN
Otulina: 30mm

INWESTOR	AKADEMIA GÓRNICZO - HUTNICZA IM. STANISŁAWA STASZICA W KRAKOWIE AL. MICKIEWICZA 30, 30-059 KRAKÓW, TEL. (12) 6173366		
PROJEKTANT	APA CZECH_DULIŃSKI_WRÓBEL AGENCJA PROJEKTOWA " ARCHITEKTURA " SP. Z O. O. UL. WRÓBLEWSKIEGO 3/2, 31-148 KRAKÓW, TEL. (12) 6310960		
PODWYKONAWCA	INŻYNIERSKA PRACOWNIA PROJEKTOWA SP. Z O.O ul.Ujastek 7, 30-969 Kraków tel. 012 644 54 41 ipp@ipp.krakow.pl		
TEMAT	**BUDOWA BUDYNKU STUDENCKIEGO CENTRUM KONSTRUKCYJNEGO AGH WRAZ Z MIEJSCAMI POSTOJOWYMI, UKŁADEM KOMUNIKACYJNYM ORAZ WBUDOWANĄ STACJĄ TRANSFORMATOROWĄ** NA CZĘŚCI DZIAŁEK NR 653/44, 653/54, 653/59 OBR. 4, JEDN. EWID. KROWODRZA, PRZY UL. KAWIORY W KRAKOWIE.		
FAZA	PROJEKT WYKONAWCZY		
BRANŻA	KONSTRUKCJA		
BRANŻA SZCZEGÓŁOWA	Konstrukcje żelbetowe - szalunki		
PROJEKTANCI	mgr inż. Jolanta Marzec	UPRAWNIENIA/SPECJALNOŚĆ: BPP Upr. 241/83	DATA: 08.21
WSPÓŁPRACA PROJEKTOWA	mgr inż. Paweł Szczerba	UPRAWNIENIA/SPECJALNOŚĆ:	08.21
SPRAWDZAJĄCY	mrg inż. Teresa Mystek	UPRAWNIENIA/SPECJALNOŚĆ: UAN Upr. 233/85	08.21
TEMAT RYSUNKU	Rzut dachu		
SK	FAZA	BRANŻA	NR RYSUNKU
SCK/PW/K			7
DATA	SIERPIEŃ 2021	SKALA	1:100